CE

Instructions dinstallation
Séchoir rotatif

TD7–8, TD7–8LAC

Type N1...

R513A

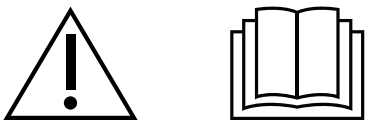

Electrolux PROFESSIONAL

Instructions d'origine

438941010/FR
2026.11.20

Table des matières

1 Règles de sécurité 5
1.1 Consignes de sécurité supplémentaires pour séchoir rotatif chauffé au gaz 7
1.2 Informations générales 7
1.3 Utilisation commerciale uniquement 7
1.4 Droits d'auteur 7
1.5 Certification ergonomique 8
1.6 Symboles 8
2 Conditions de garantie et exclusions de la garantie 9
3 Caractéristiques techniques 10
3.1 Machines à chauffage électrique 10
3.1.1 Schéma 10
3.1.2 Caractéristiques techniques 11
3.1.3 Connexions 11
3.2 Machines à chauffage au gaz 12
3.2.1 Schéma 12
3.2.2 Caractéristiques techniques 13
3.2.3 Connexions 13
3.3 Machines avec pompe à chaleur 14
3.3.1 Schéma 14
3.3.2 Caractéristiques techniques 15
4 Configuration 16
4.1 Généralités 16
4.2 Déballage 16
4.3 Instructions pour le recyclage de l’emballage 18
4.4 Choix de l’emplacement 19
4.5 Raccordement de vidange (uniquement pour les machines avec pompe à chaleur) 19
4.6 Installation mécanique 20
5 Installation sur une embarcation 21
6 Système d’évacuation 22
6.1 Principe d'air 22
6.1.1 Machines à chauffage électrique et au gaz 22
6.1.2 Machines avec pompe à chaleur 23
6.2 Air frais 24
6.3 Conduit d’évacuation 25
6.4 Conduit d'évacuation partagé 26
6.5 Dimensionnement de l’évacuation 27
6.6 Réglage du débit d'air (non valable pour les sèche-linge à tambour avec pompe à chaleur) 28
6.6.1 Diagramme avec courbe de baisse de pression 30
6.6.2 Méthode de mesure alternative 33
7 Branchement électrique 34
7.1 Installation électrique 34
7.2 Branchement monophasé 35
7.3 Branchement triphasé 36
7.4 Connexions électriques 37
7.5 Fonctions pour cartes E/S 38
7.5.1 Activer le démarrage 38
7.5.2 Démarrage/arrêt à distance 39
7.5.3 Démarrage gratuit 40
7.6 Option 41
7.6.1 Branchement externe 100 mA 41
8 Raccordement gaz 42
8.1 Collage de l'étiquette 42
8.2 Généralités 42
8.3 Branchement du gaz 43
8.4 Table de pression et de réglages 44
8.5 Essai de fonctionnement 46
8.6 Instructions de conversion 47
8.7 Étiquette de données 49
9 Inversion de la porte 50
10 Kit de superposition 56

Table des matières

10.1 Kit de superposition WP7–6, WP7–7, WP7–8, TD7–8 avec TD7–8 56
10.1.1 Contenu du kit 56
10.1.2 Installation du kit d'empilage 57
11 Contrôle du fonctionnement 69
11.1 Vérifiez l'arrêt automatique de la machine 69
11.2 Vérifiez le sens de rotation (uniquement si les machines sont dotées d'une alimentation triphasée, installation sur une embarcation) 69
11.3 Contrôler la chaleur 69
11.4 Prêt pour utilisation 70
12 Information sur l’évacuation 71
12.1 Recyclage et élimination de l'appareil 71
12.1.1 Recyclabilité 71
12.1.2 Procédure d'élimination de l'appareil / valorisation des composants/matériaux 71
12.2 Élimination de l'emballage 72

Le fabricant se réserve le droit de modifier sans préavis la conception et les matériaux employés.

1 Règles de sécurité

- L’entretien ne doit être effectué que par du personnel agréé.
- Utilisez uniquement des pièces détachées, des accessoires et des consommables autorisés.
- Ne pas mettre en machine du linge nettoyé à l'aide de produits chimiques industriels.
- Ne pas sécher de linge non lavé dans la machine.
- AVERTISSEMENT :Pour le linge souillé par des substances telles que des produits de soin capillaire, de l'huile de cuisson, de l'acétone, de l'alcool, de l'essence, du kérosène, des agents détachants, de la térébenthine, de la cire ou du décapant pour cire, le laver suffisamment pour éliminer les contaminants avant de le sécher dans le séchoir rotatif. Pour laver le linge souillé de la sorte, veiller à utiliser le détergent selon les spécifications du fabricant de détergent et à sélectionner la température la plus haute. En cas de doute, laver plusieurs fois le linge.
- Les objets tels que caoutchouc mousse (mousse de latex), bonnets de bain, textiles résistant à l'eau, articles à revêtement caoutchouc et les vêtements ou les oreillers contenant du caoutchouc mousse ne doivent pas être séchés dans la machine.
- Les adoucissants textiles ou produits similaires doivent être utilisés conformément aux consignes du fabricant.
- La dernière partie d'un cycle de séchage s'effectue sans chauffage (cycle de refroidissement) de sorte à éviter tout dommage aux objets.
- Ôter tous les objets, tels que les briquets et les allumettes, des poches.
- AVERTISSEMENT. Ne jamais stopper la machine avant la fin du cycle de séchage à moins que tous les objets ne soient rapidement enlevés et à moins qu'ils ne soient rapidement étendus de sorte que la chaleur soit dissipée.
- Assurer une ventilation adéquate afin d'éviter le refoulement du gaz dans la pièce pour les appareils à autre moyen de combustion, y compris les feux à ciel ouvert.
- L'évacuation d'air ne doit pas être effectuée dans un conduit utilisé pour les gaz d'échappement des appareils au gaz ou utilisant d'autres combustibles.
- La machine ne doit pas être installée derrière une porte fermant à clé, une porte battante ou une porte dont les charnières sont installées à l'inverse de celles de la machine de sorte qu'une ouverture complète de la machine est impossible.
- Si la machine dispose d'un filtre à charpie, le nettoyer régulièrement.
- Les peluches ne doivent pas s'accumuler autour de la machine.
- NE PAS MODIFIER CET APPAREIL.
- En cas de mesures de service ou de remplacement de pièces, l'alimentation doit être déconnectée.
- Lorsque la puissance est coupée, l'opérateur doit vérifier que la machine est déconnectée (que la fiche est débranchée et reste dans cet état) de tout point auquel il a accès. Si ce n'est pas possible, en raison de la construction ou de l'installation de la machine, une déconnexion avec un système de verrouillage dans la position isolée doit être prévue.
- Conformément aux règles d'installation des câbles : montez un interrupteur multipolaire sur la machine pour simplifier l’installation et le fonctionnement.
- AVERTISSEMENT : L’appareil ne doit être ni alimenté par un appareil de commutation externe, comme un temporisateur, ni raccordé à un circuit activé et désactivé régulièrement par l’alimentation en courant électrique.

- Si différentes tensions nominales ou différentes fréquences nominales (séparées par a /) sont spécifiées sur la plaque signalétique de la machine, les instructions de réglage de l’appareil à la tension nominale ou à la fréquence nominale requise sont précisées dans le manuel d’installation.
- Pour les appareils fixes qui ne sont pas dotés d'un moyen de déconnexion du secteur avec séparation des contacts sur tous les pôles assurant une déconnexion totale en cas de surtension de catégorie III, prévoir le moyen de déconnexion à intégrer dans le câblage fixe, conformément aux règles relatives au câblage.
- Les ouvertures de la base ne doivent pas être bloquées par un tapis.
- Masse maximale de vêtements secs : 8,0 kg (pour les séchoirs rotatifs chauffés au gaz).
- Masse maximale de vêtements secs : 9,0 kg (pour les séchoirs à pompe à chaleur et les séchoirs rotatifs à chauffage électrique).
- Niveau de pression sonore d'émission pondéré A au niveau des postes de travail : 70 dB(A).
- Le sèche-linge peut être posé au-dessus d'une laveuse-extracteur ou d'un autre sèche-linge (WP7–6, WP7–7, WP7–8, TD7–8).
- Exigences supplémentaires pour les pays suivants : AT, BE, BG, HR, CY, CZ, DK, EE, FI, FR, DE, GR, HU, IS, IE, IT, LV, LT, LU, MT, NL, NO, PL, PT, RO, SK, SI, ES, SE, CH, TR, UK :
  - L'appareil peut être utilisé dans des lieux publics.
  - Cet appareil peut être utilisé par des enfants de 8 ans et plus et des personnes dont les capacités physiques, sensorielles et mentales sont réduites ou n'ayant aucune expérience ou connaissance de son fonctionnement, sous surveillance ou après avoir reçu des instructions d'utilisation de toute sécurité de l'appareil et à condition d'avoir compris les risques encourus. Ne pas laisser les enfants jouer avec l'appareil. Le nettoyage et la maintenance à la charge de l'utilisateur ne doivent pas être effectués par des enfants sans surveillance.
  - S'ils ne sont pas constamment surveillés, les enfants de moins de 3 ans doivent être tenus à l'écart.
- Exigences supplémentaires pour les autres pays :
  - Cet appareil n'est pas destiné à une utilisation par des personnes (y compris des enfants) dont les capacités physiques, sensorielles et mentales sont réduites, ou par des personnes n'ayant aucune expérience ou connaissance de son fonctionnement, sauf sous la surveillance ou après avoir reçu les consignes d'une personne responsable de leur sécurité. La machine n'étant pas un jouet, ne pas laisser les enfants sans surveillance.

1.1 Consignes de sécurité supplémentaires pour séchoir rotatif chauffé au gaz

- Avant l'installation, vérifier que les conditions d'évacuation locales, le type de gaz utilisé, la pression ainsi que les réglages de l'appareil sont compatibles.
- La machine ne doit pas être installée dans une pièce comportant des machines dont les agents nettoyants contiennent du perchloréthylène, du TRICHLOROÉTHYLÈNE ou des HYDRUROCHLORUROFLUORUROCARBONES.
- NOTE : À noter que le branchement et la mise en service des appareils conformes à cette norme sont soumis aux règlementations en matière d'installation en vigueur dans les pays où ces appareils sont commercialisés.
- La connexion de l'appareil doit être effectuée avec un tuyau flexible adapté à la catégorie de l'appareil en conformité avec la réglementation d'installation du pays de destination ; en cas de doute, l'installateur doit contacter le fournisseur.
- Le cas échéant, il convient d’installer l’appareil sur une matière non inflammable afin de protéger le sol, le plan de travail et/ou le mur à proximité de l’appareil.
- En présence d'odeur de gaz :
  - N'allumer aucun appareil.
  - Ne pas activer d'interrupteur électrique.
  - Ne pas utiliser de téléphone dans l'enceinte du bâtiment.
  - Évacuer la pièce, le bâtiment ou la zone.
  - Contacter la personne responsable de la machine.

1.2 Informations générales

L'appareil doit être stocké et transporté à une température comprise entre -20°C et + 70°C et un taux d’humidité résiduelle de max. 95 %.

Afin de protéger les composants électroniques (et autres) des dommages dus à la condensation, la machine devra être placée à température ambiante pendant 24 heures avant la première utilisation.

Alimentation électrique recommandée :

- Plage max. de tension nominale pour tous les pays : -15 % / +10 %.
- Plage max. de fréquence nominale pour tous les pays : ± 3 Hz.
- Creux/Coupures : 5 creux/jour (perte de tension de 100 %, d'une durée de 3-4 minutes).

Une alimentation électrique stable est vivement recommandée. Les fluctuations soumettent tous les composants électriques et électroniques à des contraintes et une charge supplémentaire.

1.3 Utilisation commerciale uniquement

La/les machines couvertes par ce manuel sont construites uniquement pour une utilisation commerciale et industrielle.

1.4 Droits d'auteur

Le présent Manuel est exclusivement destiné à être consulté par l'opérateur et ne peut être remis à des tiers sans l'autorisation de la société Electrolux Professional AB.

1.5 Certification ergonomique

Le corps humain est conçu pour le mouvement et l'activité, mais il peut endurer des blessures dues à des mouvements statiques et répétitifs ou à des mauvaises postures.

Les caractéristiques ergonomiques de votre produit, celles qui peuvent influencer votre interaction physique et cognitive avec lui, ont été évaluées et certifiées.

Un produit qui présente des caractéristiques ergonomiques remplit en fait certaines exigences ergonomiques spécifiques classées en trois domaines différents : polytechnique, biomédical et psychosocial (facilité d'utilisation et satisfaction).

Des essais spécifiques ont été réalisés avec des utilisateurs réels pour chacun de ces domaines. Le produit a été déclaré conforme aux critères d'acceptabilité ergonomique exigés par les normes.

Si plusieurs machines sont gérées par le même opérateur, les mouvements répétitifs se multiplient et, par conséquent, le risque biomécanique qui y est lié augmente de manière exponentielle.

Les risques éventuels liés à la posture sont l'interaction avec la poignée de porte, que la machine soit placée directement sur le sol, sans socle ou qu'elle soit installée au-dessus d'un lave-linge.

Suivez les recommandations ci-dessous pour éviter aux opérateurs de se blesser.

- Posez la machine sur un socle plutôt que directement au sol de manière à ce que l'opérateur n'ait pas à se plier inutilement pour charger et vider la machine.
  La hauteur maximale suggérée pour les bases est de 300 mm.
- Si la machine est installée au-dessus d'un lave-linge, abaissez le bandeau de commandes dans sa position inférieure.
- Prévoyez des chariots ou paniers appropriés pour le chargement, le déchargement et le transport.
- Si plusieurs machines sont gérées par le même opérateur, organisez une rotation des tâches sur le lieu de travail.

1.6 Symboles

	Attention !
	Attention, surface chaude
	Prudence, haute tension
	Avertissement, risque d'incendie / matériaux inflammables
	Danger, risque d'écrasement
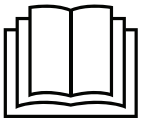	Lisez les instructions avant d'utiliser la machine

2 Conditions de garantie et exclusions de la garantie

Si le produit acheté est couvert par une garantie, cette garantie sera conforme aux réglementations locales, sous réserve que le produit soit installé et utilisé aux fins pour lesquelles il a été conçu et selon les modalités décrites dans la documentation appropriée de l'équipement.

La garantie ne s'applique que si le client a utilisé des pièces détachées d'origine et procédé aux entretiens conformément à la documentation en matière d'utilisation et d'entretien mise à disposition sous format imprimé ou électronique par Electrolux Professional AB.

Electrolux Professional AB recommande vivement d'utiliser des détergents, produits de rinçage et détartrants agréés par Electrolux Professional AB afin d'obtenir des résultats optimum et maintenir le produit à son niveau d'efficacité maximum au fil du temps.

La garantie Electrolux Professional AB ne couvre pas :

- frais de déplacement du technicien pour livrer ou récupérer le produit ;
- installation ;
- formation à l'utilisation/au fonctionnement ;
- remplacement (et/ou fourniture) de pièces d'usure, sauf si ce remplacement résulte de vices de matériaux ou de fabrication signalés dans un délai d'une (1) semaine suivant l'identification de la défaillance ;
- correction du câblage externe ;
- correction de réparations non autorisées ou de dommages, défaillances ou dysfonctionnement provoqués et/ou résultant de ;
  - capacité insuffisante et/ou anormale des systèmes électriques (courant/tension/fréquence, y compris les pics et/ou les pannes) ;
  - inadéquation ou interruption de l'alimentation en eau, vapeur, air, gaz (y compris impuretés et/ou autres problèmes, non conformes avec les exigences techniques de chaque appareil) ;
  - pièces de plomberie, composants ou détergents non approuvés par le fabricant ;
  - négligence, utilisation abusive et/ou non-respect par le client des instructions d'utilisation et d'entretien décrites dans la documentation appropriée de l'équipement ;
  - procédures incorrectes ou insuffisantes d'installation, réparation, maintenance (y compris manipulations, modifications et réparations effectuées par des tiers ou tiers non autorisés) et modification des systèmes de sécurité ;
  - Utilisation de composants non d'origine (par exemple, pièces d'usure ou pièces détachées) ;
  - conditions ambiantes provoquant des contraintes thermiques (par exemple, surchauffe/gel) ou chimiques (par exemple, corrosion/oxydation) ;
  - insertion de corps étrangers dans le produit ou association de corps étrangers au produit ;
  - accidents ou force majeure ;
  - transport et manipulation, y compris rayures, bosses, éclats et/ou autres dégâts de la finition du produit, sauf spécifications contraires, si ces dégâts résultent de vices de matériaux ou de fabrication signalés dans un délai d'une (1) semaine suivant la livraison ;
- produit dont le numéro de série a été supprimé, modifié ou n'est plus facilement lisible ;
- remplacement d'ampoules, filtres et autres consommables ;
- accessoires et logiciel non approuvés ou spécifiés par Electrolux Professional AB.

La garantie ne couvre aucune activité de maintenance programmée (y compris les pièces nécessaires à cet effet), ni la fourniture de détergents, sauf spécifications contraires prévues par un quelconque accord local, en vertu de conditions locales.

Pour la liste des SAV agréés, consulter le site Web Electrolux Professional AB.

3 Caractéristiques techniques

3.1 Machines à chauffage électrique

3.1.1 Schéma

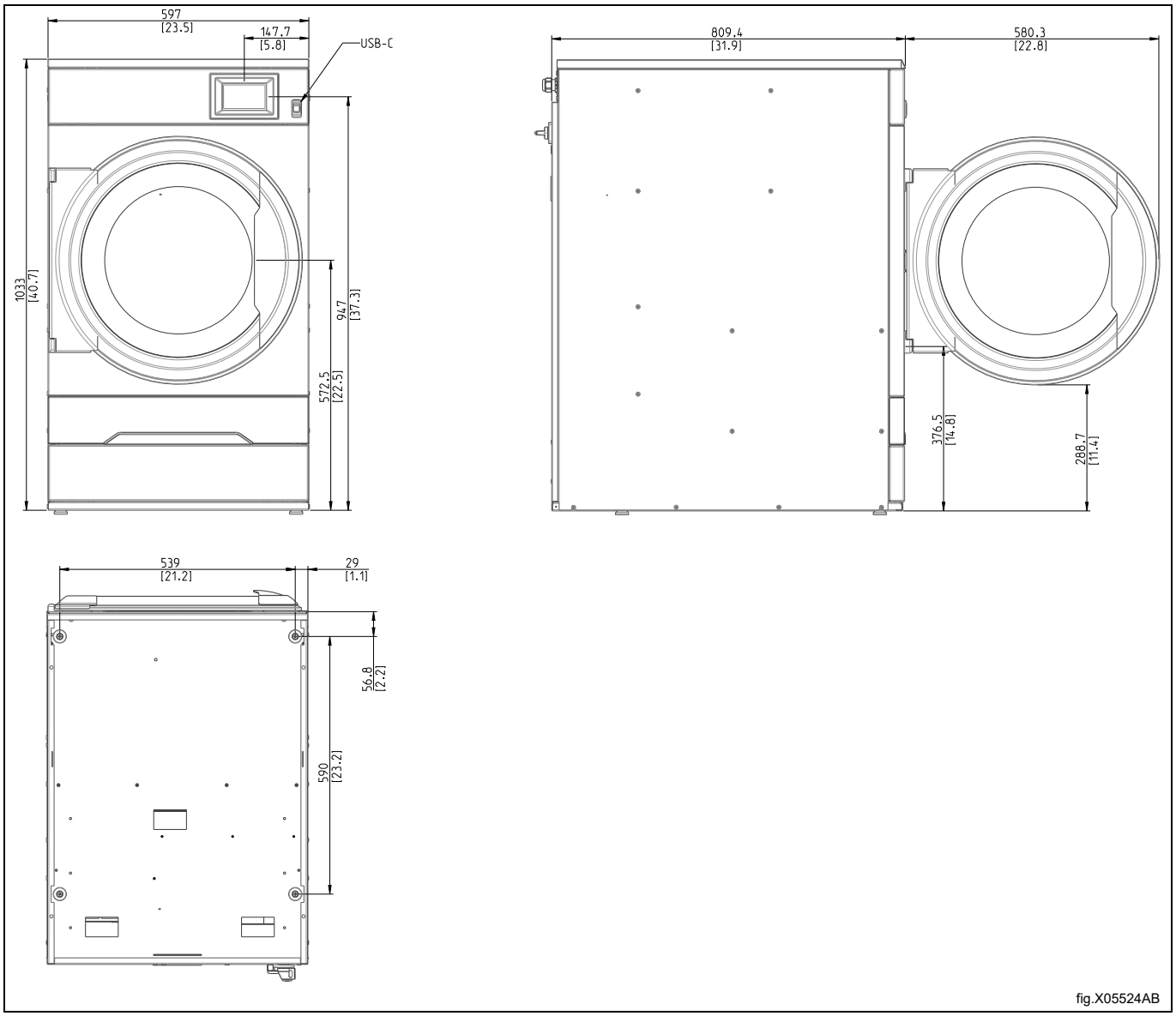

fig.X05524AB

3.1.2 Caractéristiques techniques

Poids, net	kg	97
Volume du tambour	litres	135
Diamètre du tambour	mm	575
Profondeur du tambour	mm	500
Vitesse du tambour, charge moyenne	tr/min	53
Capacité nominale, facteur de remplissage 1:15 (charge max.)	kg	9,0
Capacité nominale, facteur de remplissage 1:18	kg	7,5
Capacité nominale, facteur de remplissage 1:22 (charge recommandée)	kg	6,1
Chauffage : Électricité	kW	3,0
	kW	4,5
	kW	6,0
Débit d'air optimal, 3,0/4,5 kW	m^3/h	130
Débit d'air optimal, 6,0 kW	m^3/h	155
Contre-pression statique optimale, 3,0/4,5 kW	Pa	350
Contre-pression statique maximale, 3,0/4,5 kW	Pa	355
Contre-pression statique optimale, 6,0 kW	Pa	300
Contre-pression statique maximale, 6,0 kW	Pa	310
Niveau de puissance/pression acoustique lors du séchage[1]	dB(A)	63/48
Émission de chaleur de la puissance installée, max.	%	15
Conditions standard : Température ambiante de fonctionnement, avec une humidité relative maximale Température ambiante de fonctionnement, avec une humidité relative maximale	 °C /%HR °C /%HR	 +1— +32°C / 95% +32— +40°C / 60%
Conditions difficiles :[2] Température ambiante de fonctionnement, avec une humidité relative maximale	 °C /%HR	 +40— +45°C / 60%

1. Niveaux de puissance acoustique mesurés conformément à la norme ISO 60704.
2. Les conditions difficiles affecteront de manière non négligeable le fonctionnement, la durée de vie, les performances, etc. de la machine.

3.1.3 Connexions

Sortie d’air	⌀ mm	125

3.2 Machines à chauffage au gaz

3.2.1 Schéma

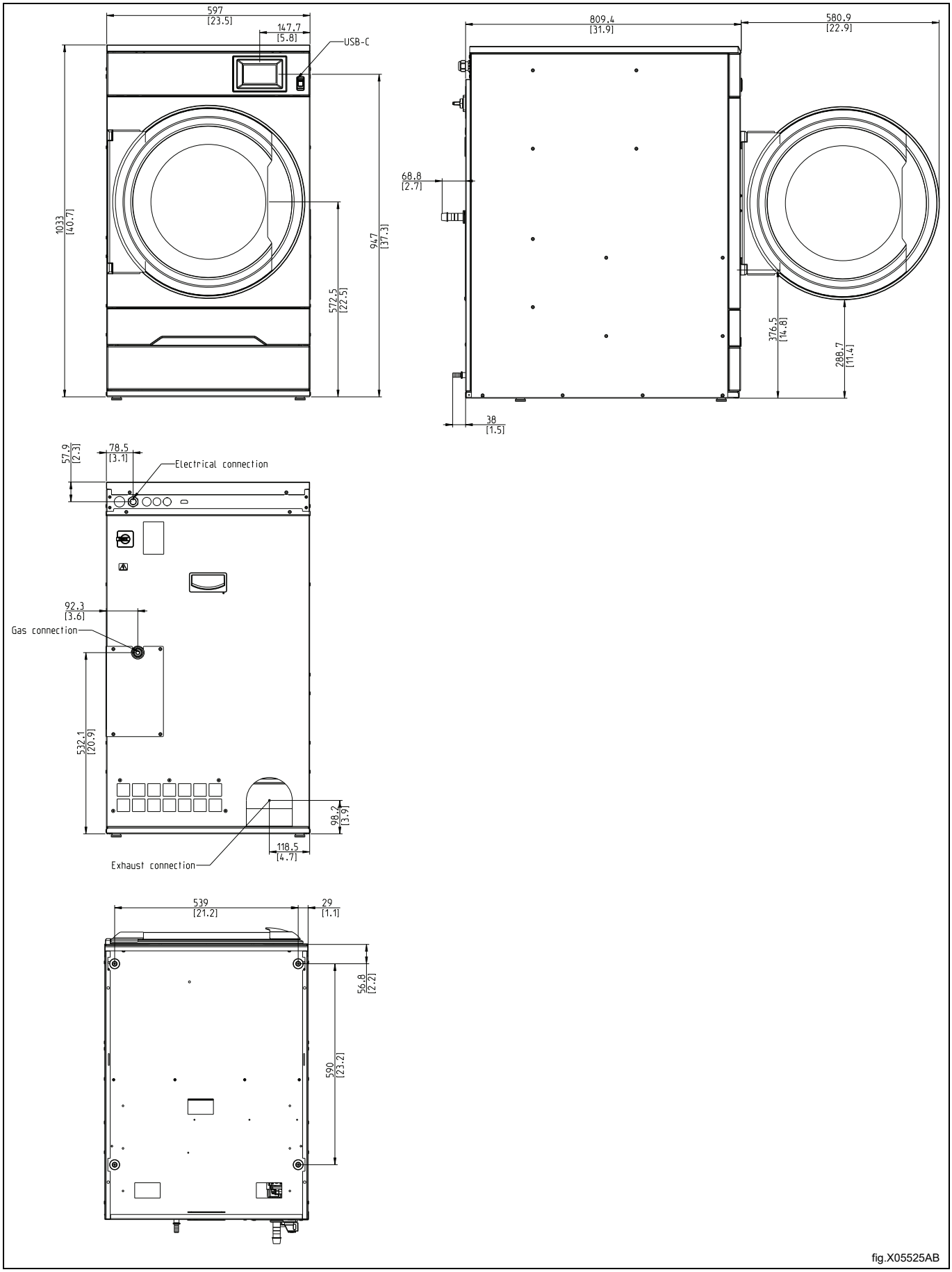

fig.X05525AB

3.2.2 Caractéristiques techniques

Poids, net	kg	97
Volume du tambour	litres	135
Diamètre du tambour	mm	575
Profondeur du tambour	mm	500
Vitesse du tambour, charge moyenne	tr/min	53
Capacité nominale, facteur de remplissage 1:18 (charge max.)	kg	7,5
Capacité nominale, facteur de remplissage 1:22 (charge recommandée)	kg	6,1
Chauffage : Gaz	kW	7,0
Débit d'air optimal	m^3/h	280
Contre-pression statique optimale	Pa	200
Contre-pression statique maximale	Pa	255
Niveau de puissance/pression acoustique lors du séchage[1]	dB(A)	63/48
Émission de chaleur de la puissance installée, max.	%	15
Conditions standard :		
Température ambiante de fonctionnement, avec une humidité relative maximale	°C /%HR	+1— +32°C / 95%
Température ambiante de fonctionnement, avec une humidité relative maximale	°C /%HR	+32— +40°C / 60%
Conditions difficiles :[2]		
Température ambiante de fonctionnement, avec une humidité relative maximale	°C /%HR	+40— +45°C / 60%

1. Niveaux de puissance acoustique mesurés conformément à la norme ISO 60704.
2. Les conditions difficiles affecteront de manière non négligeable le fonctionnement, la durée de vie, les performances, etc. de la machine.

Note!

- **Par défaut, les appareils au gaz sont conçus pour fonctionner au gaz naturel (GNH) conformément à 2H ou 2E (G20).**
- **Par défaut, les appareils au gaz ne doivent pas être installés à plus de 610 m (2001 pieds) d'altitude.**
- **Pour fonctionner avec un autre type de gaz, une conversion du gaz doit être effectuée sur la machine.**
- **Les accessoires de conversion de gaz à moins de 610 m (2001 pieds) d'altitude sont fournis dans le sachet d'accessoires.**
- **Pour le GPL, utiliser du gaz de qualités conformes à la norme GPA Midstream 2140-23.**

3.2.3 Connexions

Sortie d’air	⌀ mm	125
Raccordement gaz	1/2”	ISO 7/1–R1/2

3.3 Machines avec pompe à chaleur

3.3.1 Schéma

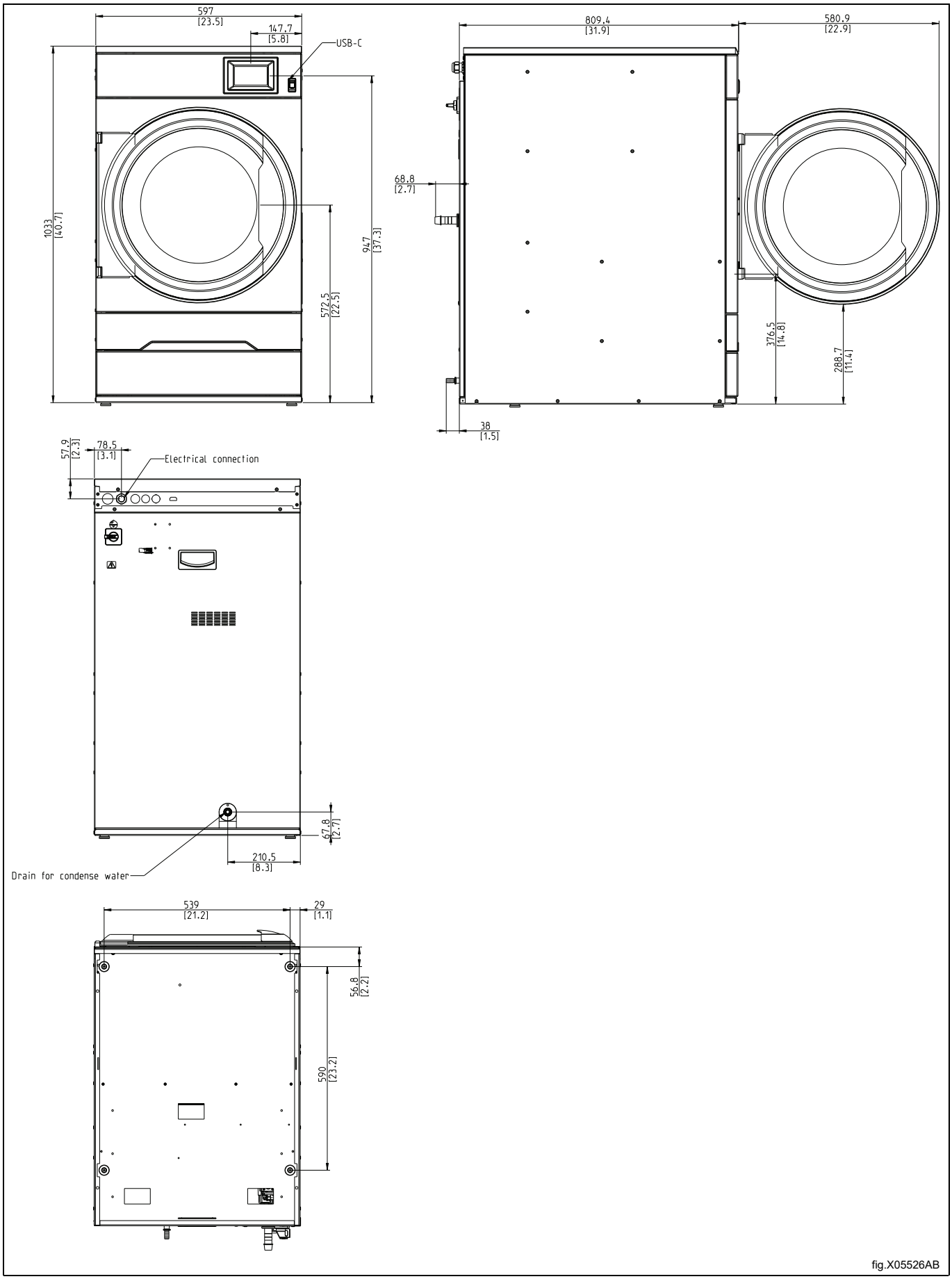

fig.X05526AB

3.3.2 Caractéristiques techniques

Poids, net	kg	119
Volume du tambour	litres	135
Diamètre du tambour	mm	575
Profondeur du tambour	mm	500
Vitesse du tambour, charge moyenne	tr/min	53
Capacité nominale, facteur de remplissage 1:15 (charge max.)	kg	9,0
Capacité nominale, facteur de remplissage 1:18	kg	7,5
Capacité nominale, facteur de remplissage 1:22 (charge recommandée)	kg	6,1
Niveau de pression/puissance acoustique au séchage[1]	dB(A)	63/48
Émission de chaleur moyenne par cycle de séchage utilisée pour évaluer les besoins en ventilation[2]	kW	0,7
Conditions standard :		
Température ambiante de fonctionnement, avec une humidité relative maximale	°C /%HR	+10— +32 °C / 95%
Température ambiante de fonctionnement, avec une humidité relative maximale	°C /%HR	+32— +40 °C / 60%
Conditions difficiles :[3]		
Température ambiante de fonctionnement, avec une humidité relative maximale[4]	°C /%HR	+5—+10 °C / 95%
Température ambiante de fonctionnement, avec une humidité relative maximale	°C /%HR	+40— +45 °C / 60%

1. Niveau de puissance acoustique mesuré selon ISO 60704.
2. Pour obtenir de l'aide concernant le dimensionnement des besoins en ventilation nécessaires, contactez un technicien en ventilation agréé. Pour assurer une ventilation suffisante, toutes les sources de chaleur doivent être prises en compte, ainsi que tous les autres paramètres influant sur les besoins en ventilation. Zone climatique, paramètres du bâtiment, taille de la pièce, etc.
3. Les conditions difficiles affecteront de manière non négligeable le fonctionnement, la durée de vie, les performances, etc. de la machine.
4. Jusqu'à +5 avec le kit d'extension de température.

Pompe à chaleur

Type d'agent réfrigérateur		R513A
Quantité d'agent réfrigérateur	kg	0,6

Gaz à effet de serre fluorés

Ce produit contient des gaz à effet de serre fluorés :
R513A : 0,6 kg
PRG : 631
Équivalent CO_2 : 0,379 t
Fermeture hermétique

3.3.2.1 Connexions

Raccord de tuyauterie, eau condensée	⌀ mm	15

4 Configuration

4.1 Généralités

Les opérations de configuration ou d'installation de cette machine sont décrites de manière simple ci-dessous.

Chauffage gaz, électrique, vapeur :

1. Déballage
2. Positionnement/mise en place, mise à niveau et/ou fixation de la machine.
3. Correction du volume d'air frais/de la taille de l'arrivée d'air, de la taille du conduit d'échappement et des branchements de(s) tuyau(x) pour montage autonome ou conduit d'évacuation partagé.
4. Branchements électriques, brancher la machine.
5. Réglages du débit d'air ou de la contre-pression statique dans une machine vide à froid pour montage autonome ou conduit d'évacuation partagé.
6. Raccordement de gaz. (Pour machine chauffée au gaz).
7. Contrôle de fonctionnement.
8. Contrôle de fonctionnement des options.

Chaque section de ce manuel d'installation contient davantage de détails.

Chauffage pompe à chaleur :

1. Déballage
2. Positionnement/mise en place, mise à niveau et/ou fixation de la machine.
3. Adapter le volume d'air frais pour compenser l'émission de chaleur de la (des) machine(s) et brancher l'évacuation (les évacuations).
4. Branchements électriques, brancher la machine.
5. Contrôle de fonctionnement.
6. Contrôle de fonctionnement des options.

Chaque section de ce manuel d'installation contient davantage de détails.

4.2 Déballage

Note!

Pour les machines avec pompe à chaleur : la machine ne doit pas être placée à l'horizontale ou inclinée de plus de 45°. Ceci risquerait d'endommager la pompe à chaleur.

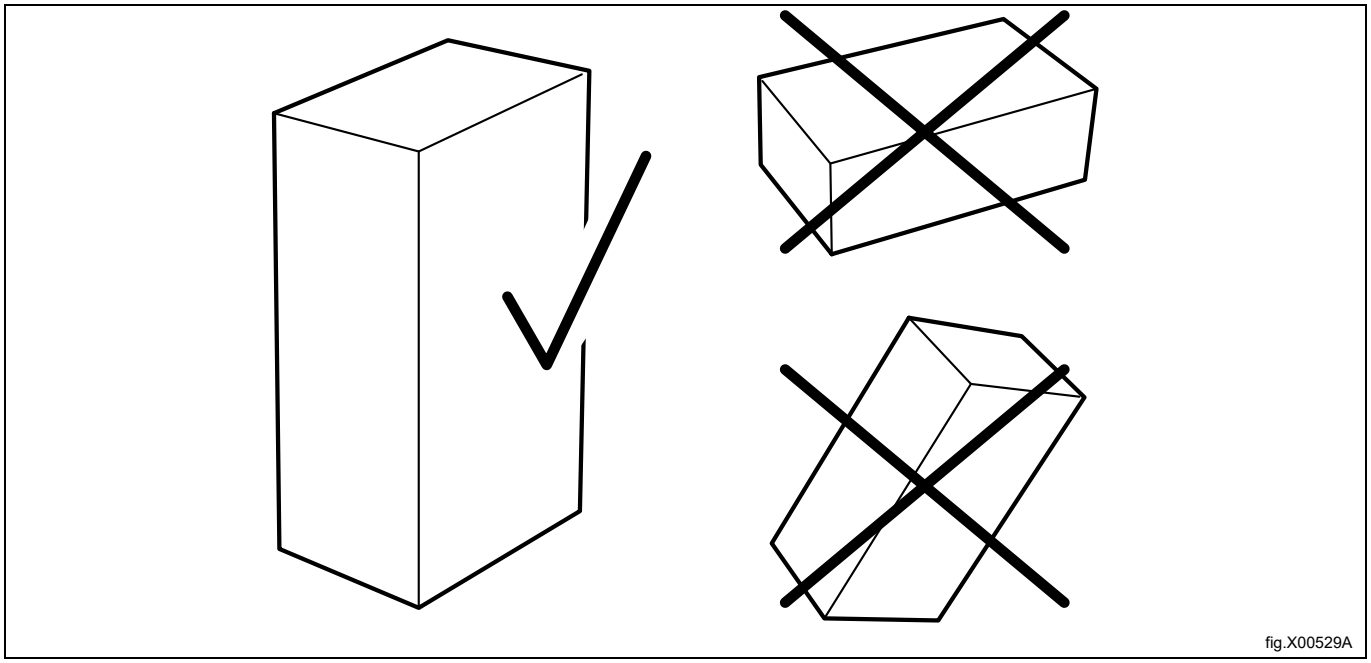

fig.X00529A

Retirez les vis et la bride de transport de chaque côté de la machine.

Retirez la machine de la palette.

Note!

Lors du déplacement de la machine, manipulez-la avec précaution. Le tambour ne dispose pas de brides de transport.

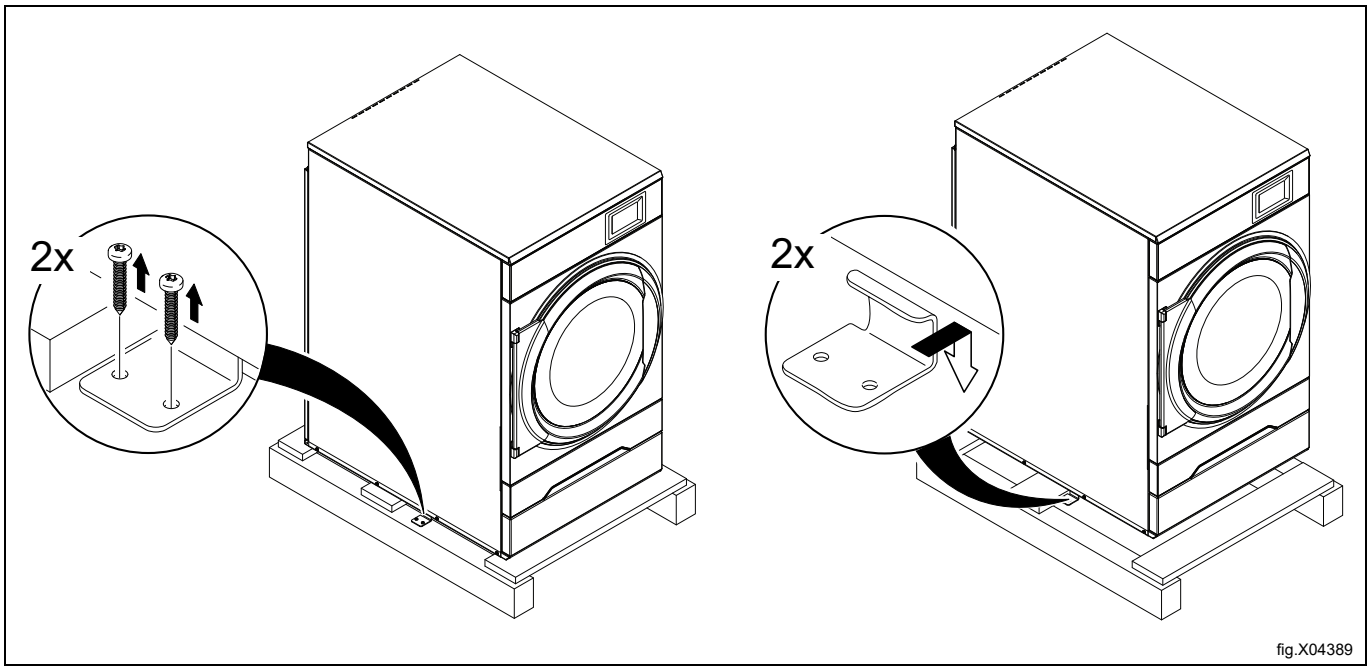

Placez la machine en position finale.

4.3 Instructions pour le recyclage de l’emballage

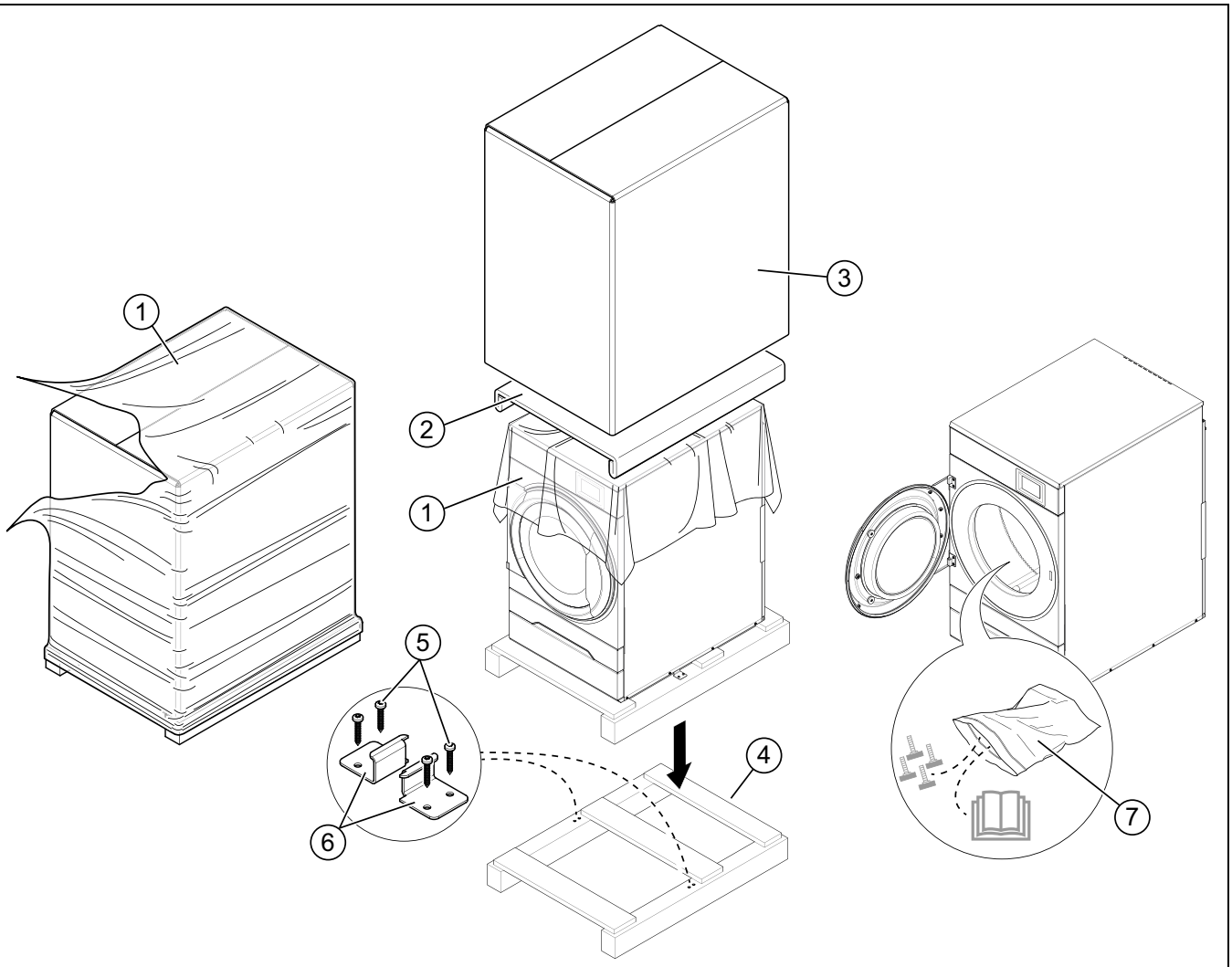

fig.X04390A

Fig.	Description	Code	Type
1	Film d’emballage	LDPE 4	Plastiques
2	Protections d’angle	PS 6	Plastiques
3	Emballage en carton	PAP 20	Papier
4	Palette	FOR 50	Bois
5	Vis	FE 40	Acier
6	Support en acier	FE 40	Acier
7	Sac en plastique	PET 1	Plastiques

4.4 Choix de l’emplacement

Le chiffre indique la distance recommandée entre les murs et/ou d’autres machines.

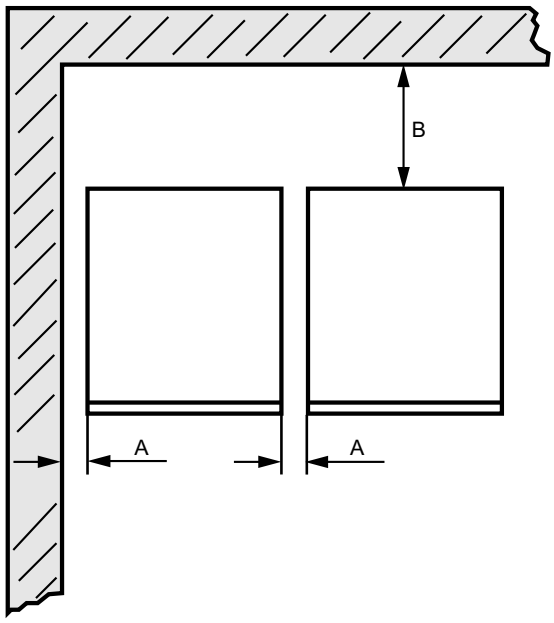

fig.X00959

A	5–500 mm (min. 5 mm)
B	Min. 500 mm (min. 200 pouces)

Note!

Placer la machine de façon à ce qu’elle n’encombre pas l’espace de travail des utilisateurs et du personnel chargé de l’entretien.

Le respect des consignes données facilite l’accès pour les opérations de maintenance et d’entretien.

En cas d’espace restreint, il est possible d’installer des machines sans respecter les consignes données. Si c’est le cas, à noter qu’il peut être nécessaire de débrancher et de déplacer d’autres machines pour avoir accès à la machine concernée et effectuer son entretien.

4.5 Raccordement de vidange (uniquement pour les machines avec pompe à chaleur)

Brancher un tuyau de vidange au tuyau (A) sur la pompe à chaleur.

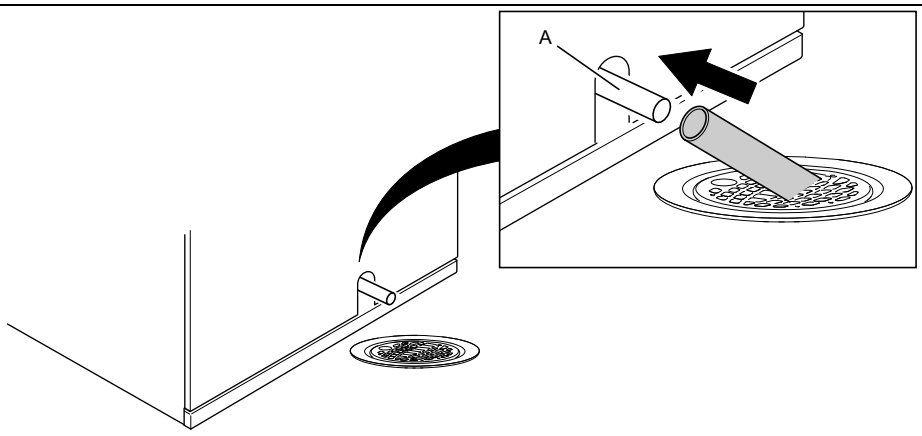

fig.X00695

Note!
Le tuyau de vidange (A) doit être positionné au-dessus du niveau d'eau dans le siphon de sol.
La vidange doit être plus bas que la sortie de vidange de l'unité de pompe à chaleur. Sinon, l'eau va être refoulée dans la machine. Réglez avec les pieds.
Le tuyau doit pendre en un arc souple.

4.6 Installation mécanique

Retirer le tiroir de filtre.

Desserrer les cinq vis et démonter le support.

Retirer le panneau frontal inférieur.

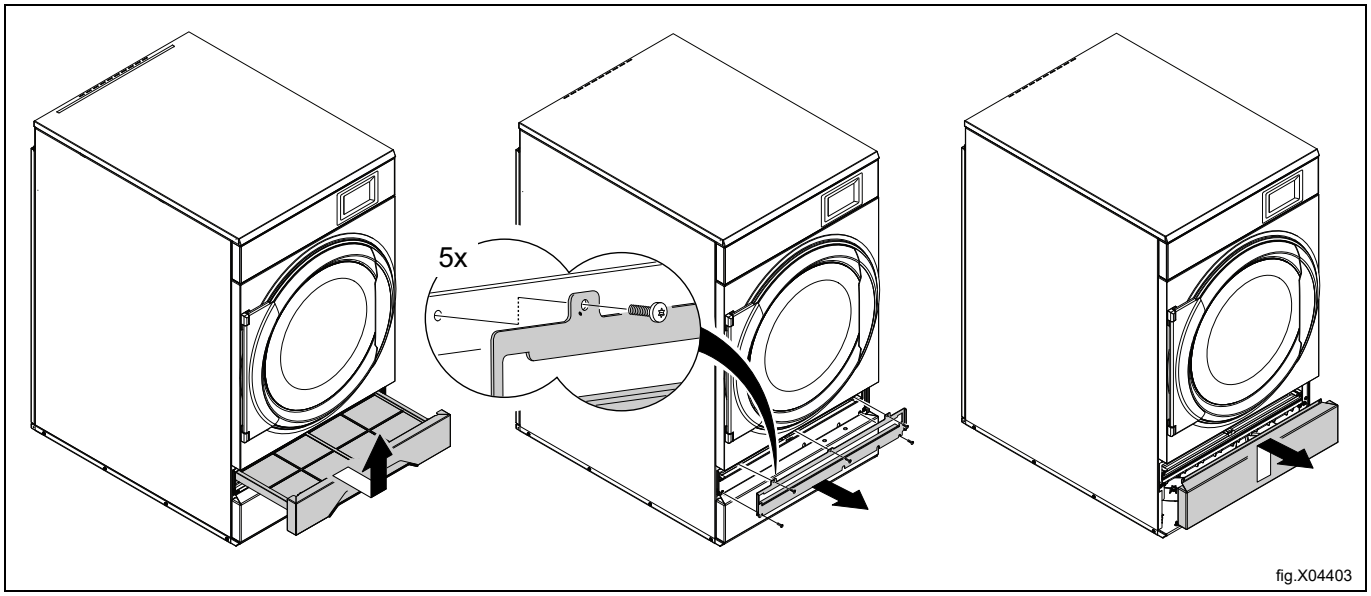

Mettez la machine à niveau grâce aux pieds. La hauteur maximum de réglage des pieds est de 14 mm.

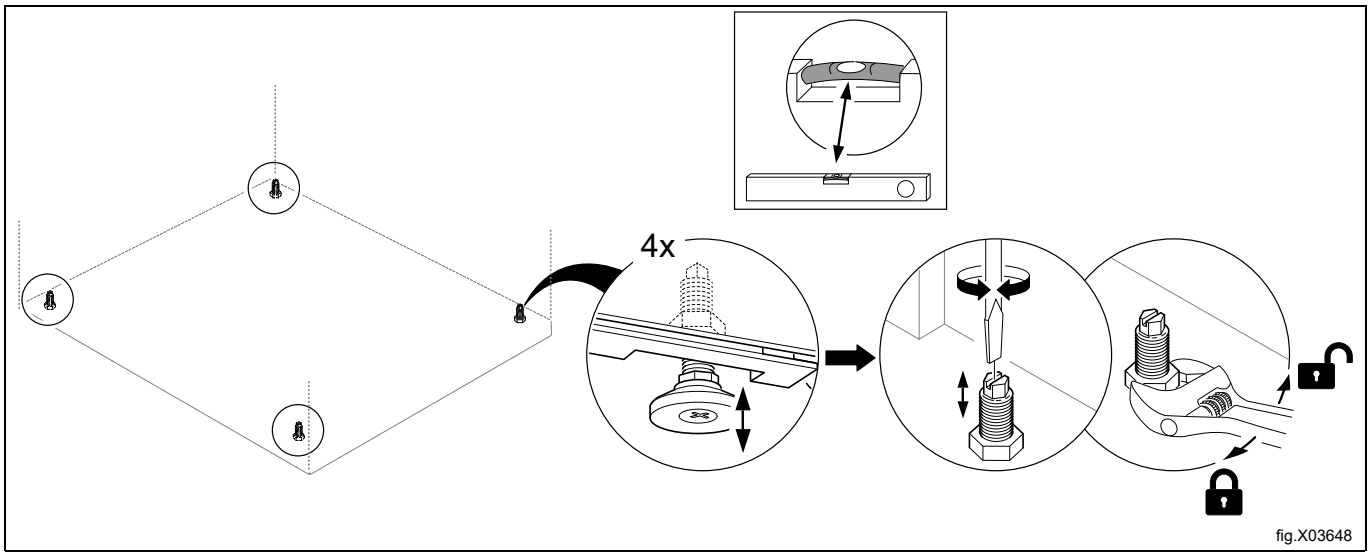

Remettez les panneaux.

5 Installation sur une embarcation

Pour garantir la stabilité de la machine, il est important d’accrocher la machine aux fondations.

Visser les quatre attaches aux fondations à l'aide des quatre vis de serrage M10.

Note!

Si les quatre attaches ne sont pas fournies avec la machine, commander le kit n° 487193544.

Accrochez la machine aux attaches

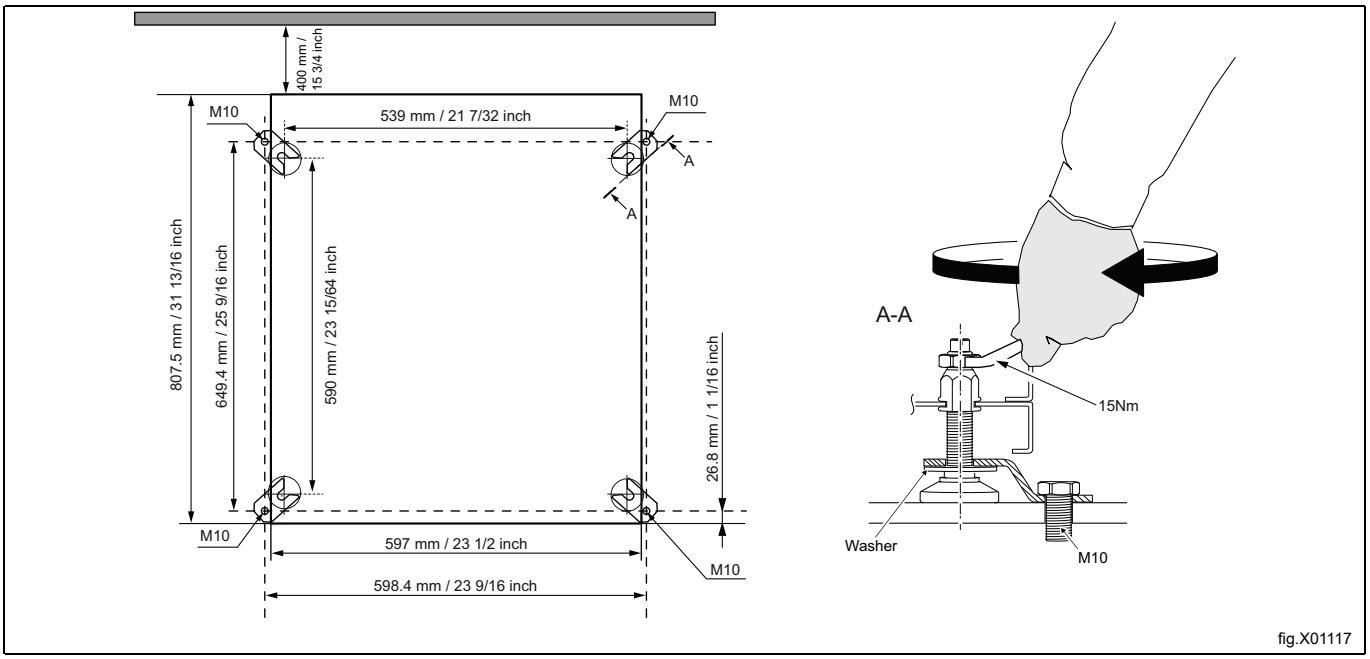

Note!

L'installation Marine ne s'applique ni aux machines à chauffage au gaz ni aux machines avec pompe à chaleur.

6 Système d’évacuation

6.1 Principe d'air

Note!
Il est primordial que la machine dispose de suffisamment d'air frais pour obtenir les meilleurs résultats de séchage possibles.

6.1.1 Machines à chauffage électrique et au gaz

Le ventilateur crée une pression basse dans la machine, aspirant l'air dans le tambour via l'unité de chauffage. L'air chauffé traverse les vêtements et les trous du tambour et est évacué à travers le filtre placé sous le tambour. L'air est ensuite évacué via le ventilateur et le système d'évacuation.

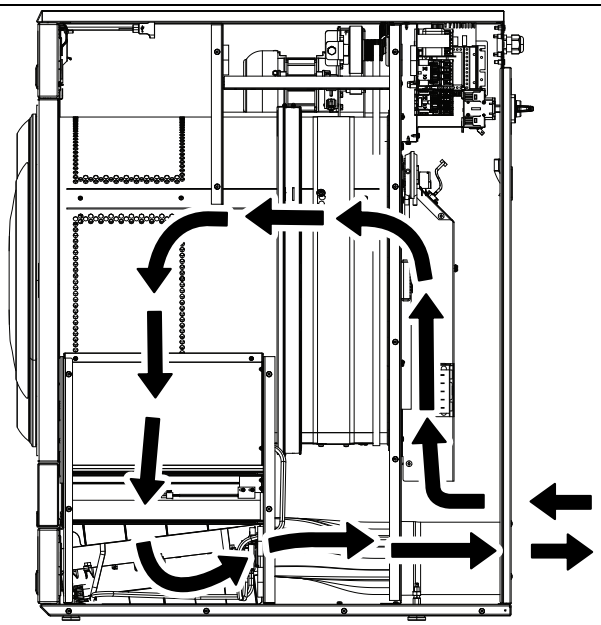

fig.X04404

6.1.2 Machines avec pompe à chaleur

Le ventilateur crée un débit d'air dans la machine, aspirant l'air dans le tambour via l'unité de chauffage. L'air chaud passe à travers les vêtements et les trous du tambour, s'écoule à travers le premier tiroir à filtre et continue à travers le deuxième filtre spécial juste au-dessous. Le filtre spécial est nécessaire dans les machines dotées d'une pompe à chaleur afin d'éviter que la pompe à chaleur ne soit obstruée par des peluches. Lorsque l'air a traversé les deux filtres, il retourne dans le tambour.

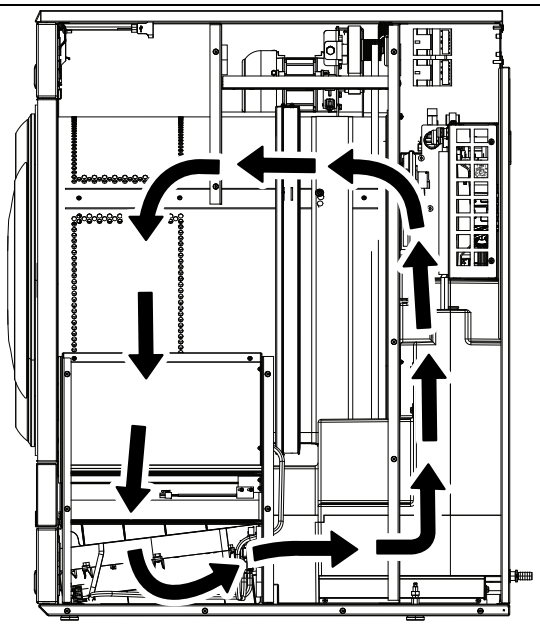

fig.X04405

6.1.2.1 Ventilation de la pièce.

Lorsque la machine est en marche, la température ambiante augmente. Pour cette raison, la pièce doit être dotée d'une ventilation suffisante.

Toutes les sources qui introduisent de la chaleur dans la même pièce doivent être prises en compte dans le dimensionnement de la ventilation. Les sources de chaleur peuvent par exemple être : d'autres sèche-linges, des cabines de séchage, des laveuses, des repasseuses, des radiateurs, etc. La combinaison de plusieurs sources d'introduction de chaleur augmente les besoins en ventilation. D'autres facteurs peuvent également influencer les besoins en ventilation, comme la zone climatique, les paramètres de construction, la taille de la pièce, etc. Pour obtenir de l'aide pour le dimensionnement requis en fonction des besoins en ventilation, contacter un technicien agréé en ventilation.

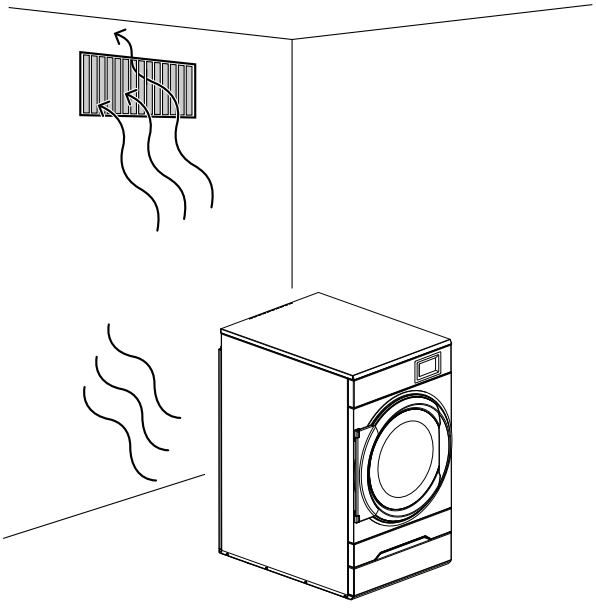

fig.X04406

6.2 Air frais

Pour une efficacité maximale et un temps de séchage aussi court que possible, il est important de vérifier que de l'air frais extérieur pénètre dans la pièce proportionnellement au volume d'air évacué.

Pour éviter les courants d'air dans la pièce, il est préférable de placer l'arrivée d'air à l'arrière de la machine.

Mesures pour une alimentation en air appropriée :

- Il est recommandé que la zone d'ouverture de l'arrivée d'air soit cinq fois plus grande que le tuyau d'évacuation. La zone d'ouverture de l'arrivée correspond à la zone via laquelle l'air peut circuler sans résistance depuis le couvercle grillagé/à claire-voie.

La résistance au niveau de la grille/des lames du couvercle de l'arrivée d'air ne doit pas excéder 10 Pa (0,1 mbar).

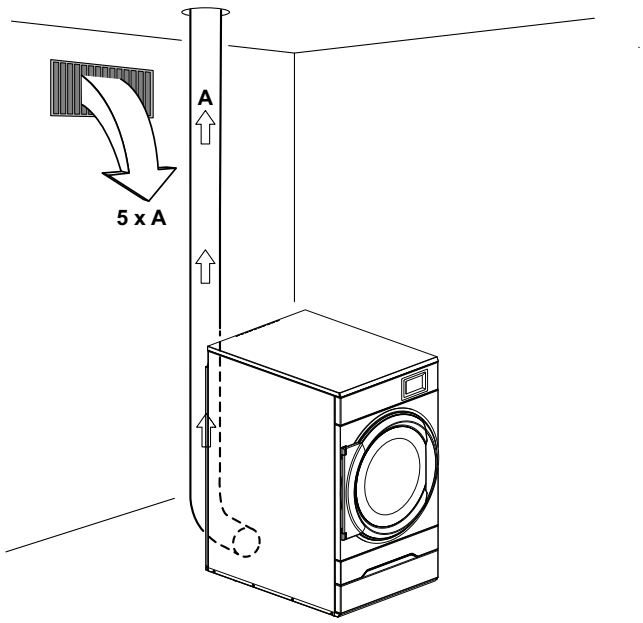

fig.X04407

Note!

Les couvercles grillagés/à claire-voie bloquent souvent la moitié de la quantité totale d'air frais de la zone de ventilation. N'oubliez pas de prendre ceci en compte.

6.3 Conduit d’évacuation

- Seul un conduit métallique rigide ou flexible doit être utilisé pour l'évacuation.
- Les conduits en plastique ne doivent pas être utilisés.
- Il est recommandé d'utiliser un conduit d'évacuation en acier galvanisé.
- Le conduit ne doit pas être assemblé à l'aide de vis ou de tout autre moyen de fixation pénétrant dans le conduit et susceptible d'attirer des peluches. Utiliser plutôt des colliers ou du silicone haute température.
- L'air d'échappement ne doit pas être évacué dans un mur, le plafond ou un espace dissimulé du bâtiment.
- Le conduit d'évacuation doit déboucher à l'extérieur du bâtiment, la condensation pouvant entraîner des dommages liés au gel dans l'enceinte du bâtiment.
- Le conduit d'évacuation doit déboucher sur l'extérieur.
- Le conduit d'évacuation doit être placé de sorte à être protégé de l'extérieur, par exemple contre les impacts et l'infiltration d'eau.
- À l'intérieur, le conduit d'évacuation doit être lisse (faible résistance de l'air).
- Le conduit d'évacuation ne doit pas être trop coudé.

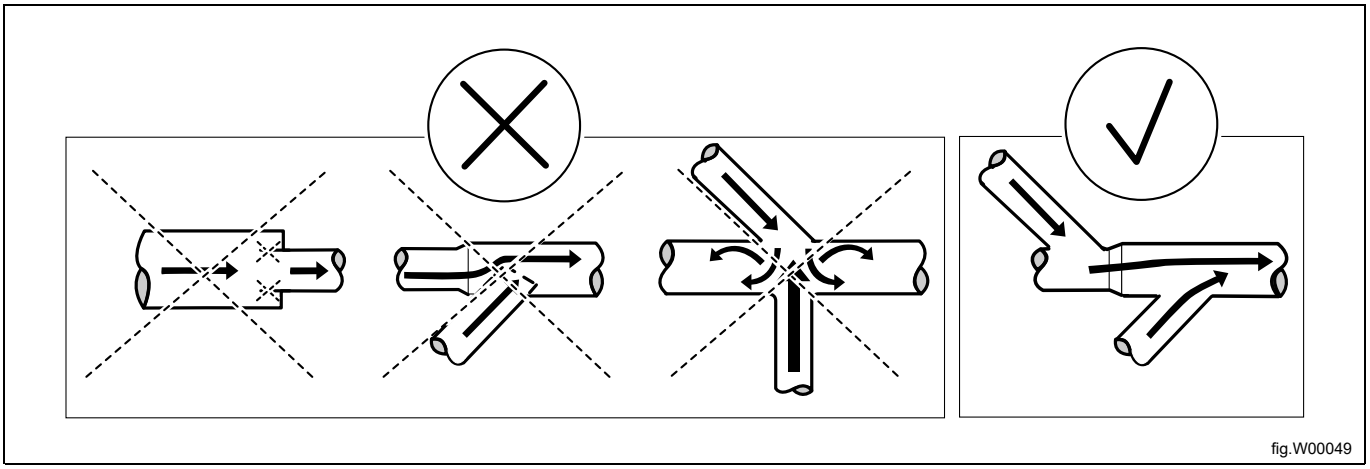

fig.W00049

6.4 Conduit d'évacuation partagé

Il est conseillé de relier chaque machine à un conduit d'évacuation séparé.

Lorsque plusieurs machines doivent utiliser le même conduit d’évacuation, la taille de celui-ci doit s’accroître après chaque machine. Le tableau définit la progression d’augmentation du diamètre recommandée.

Si plusieurs machines sont installées sur le même conduit d’évacuation, il est recommandé d’adapter le débit d’air des machines lorsque toutes les machines ont démarré et fonctionnent sur un programme sans chaleur.

Il est à noter que des conduits inutilement longs peuvent créer des problèmes de tirage.

Le conduit d'évacuation doit être équipé d'un clapet anti-retour après chaque séchoir.

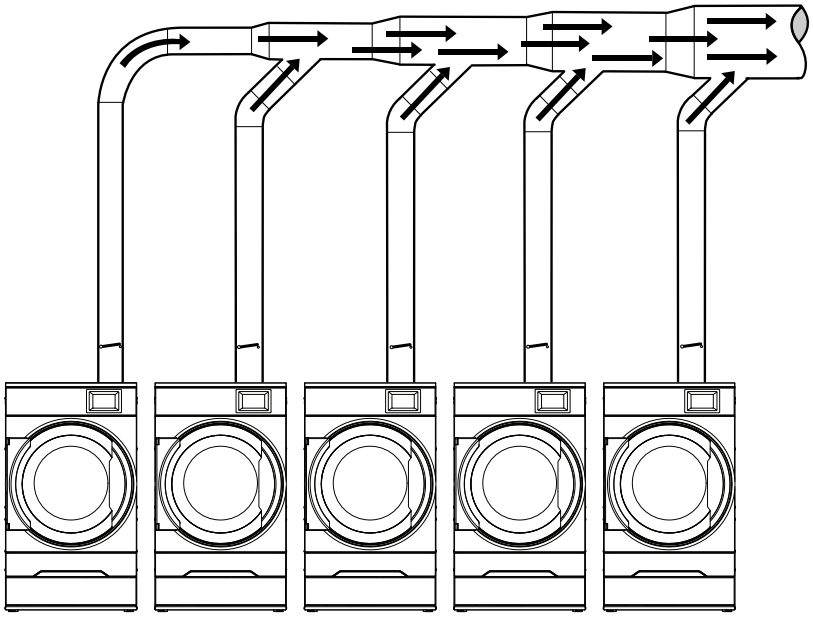

fig.X04408

Nombre de machines		1	2	3	4	5	6	7	8	9	10
Conduit d’évacuation	⌀ mm	125	200	250	250	315	315	400	400	400	400
Surface recommandée de l'arrivée d'air frais	m^2	0,06	0,16	0,25	0,25	0,39	0,39	0,63	0,63	0,63	0,63
Surface minimale de l'arrivée d'air frais	m^2	0.05	0.10	0.15	0.19	0.24	0.29	0.34	0.39	0.44	0.49

Le diamètre du conduit d'évacuation ne doit pas être réduit.

6.5 Dimensionnement de l’évacuation

Il est important que la machine dispose d'un volume d'air approprié par rapport à la puissance de chaque machine.

Un débit d’air inférieur ou supérieur allonge la durée de séchage ou abaisse la performance de la machine.

Si le conduit d’évacuation est trop long ou si la ventilation n’est pas correctement conçue, il est recommandé de nettoyer les conduits d’évacuation régulièrement. Les conduits plus longs doivent généralement être nettoyés plus fréquemment. Si la contre-pression du conduit d’évacuation est trop élevée, il est recommandé d’installer un ventilateur d’évacuation.

Les tuyaux d'évacuation doivent être courts de sorte que la machine puisse fonctionner de manière optimale.

Tous les couvercles doivent être installés de sorte que la machine puisse fonctionner de manière optimale.

Le conduit d’évacuation doit être conçu de manière à ce que la contre-pression statique mesurée dans l’orifice du capteur NTC ne dépasse pas la contre-pression statique maximale admissible spécifiée dans les « Caractéristiques techniques ».

6.6 Réglage du débit d'air (non valable pour les sèche-linge à tambour avec pompe à chaleur)

L'ajustement du débit d'air ne doit être effectué que par du personnel agréé.

Note!

Pour régler le débit d'air, il faut intégrer un registre dans les conduits d'évacuation.

Il est important que la machine dispose d'un débit d'air approprié par rapport à son apport calorifique. Si le débit d'air est inférieur au minimum, la machine sera forcée de couper le chauffage, ce qui allongera la durée de séchage.

Un débit d'air supérieur est inutile et risque de refroidir la pièce et de générer des bruits dans les tuyauteries et l'écoulement. Dans des cas extrêmes, il peut même allonger le temps de séchage.

- Démonter le panneau arrière.

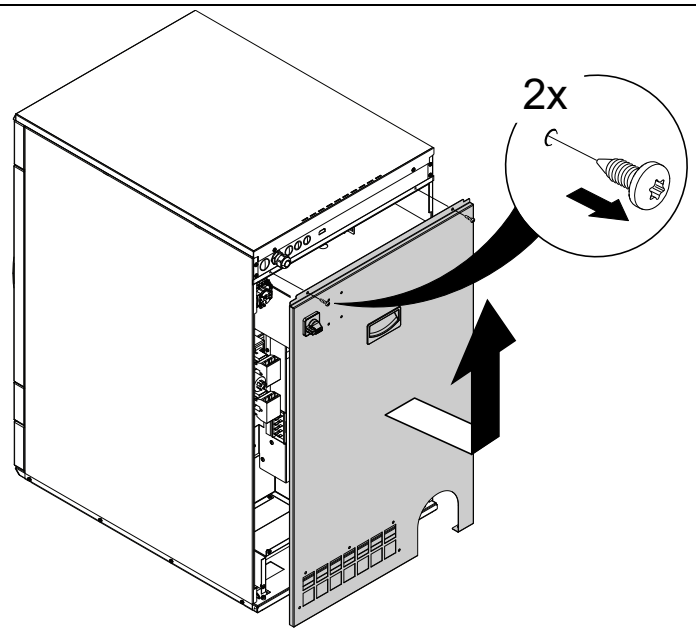

fig.X04409

- Introduire l'instrument de mesure (manomètre) dans l'orifice (A). Vérifier que le raccord est bien étanche, pour éviter l'infiltration d'air.

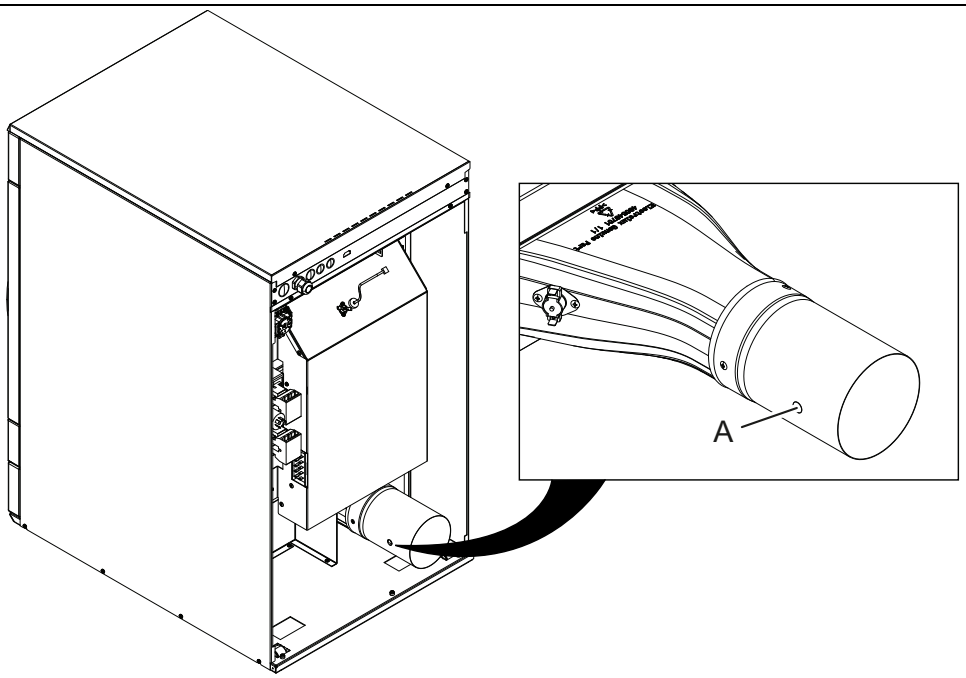

fig.X04410

- Pour procéder à la mesure, lancer la machine avec un programme sans chaleur et tambour vide.
- Pour pouvoir régler le débit d'air de manière à obtenir un processus de séchage optimum, il est recommandé d'installer un registre dans les conduits d'évacuation. En ouvrant et en fermant le registre, la pression descend ou monte dans l'orifice (A) et, de ce fait, le débit diminue ou augmente.

6.6.1 Diagramme avec courbe de baisse de pression

La zone grise (A) illustre la zone de travail optimale.

A	Zone de travail
B	Débit d'air optimum, machine vide à froid
C	Contre-pression statique, Pa
D	Débit d'air, m³/h

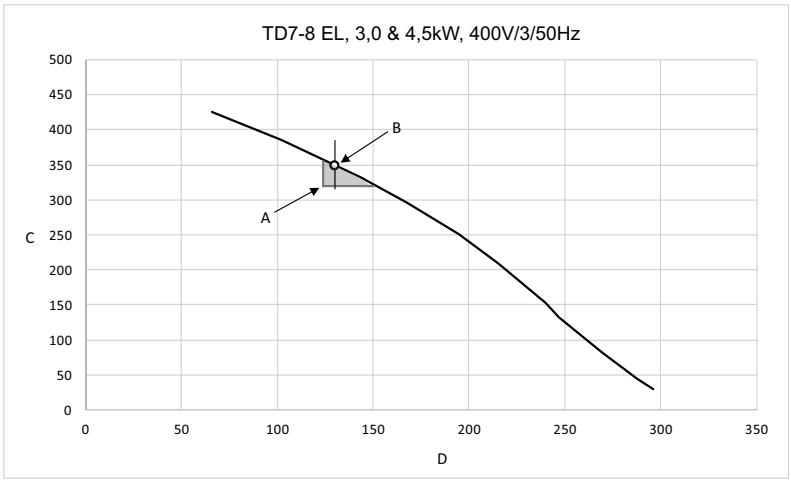

fig.X04528

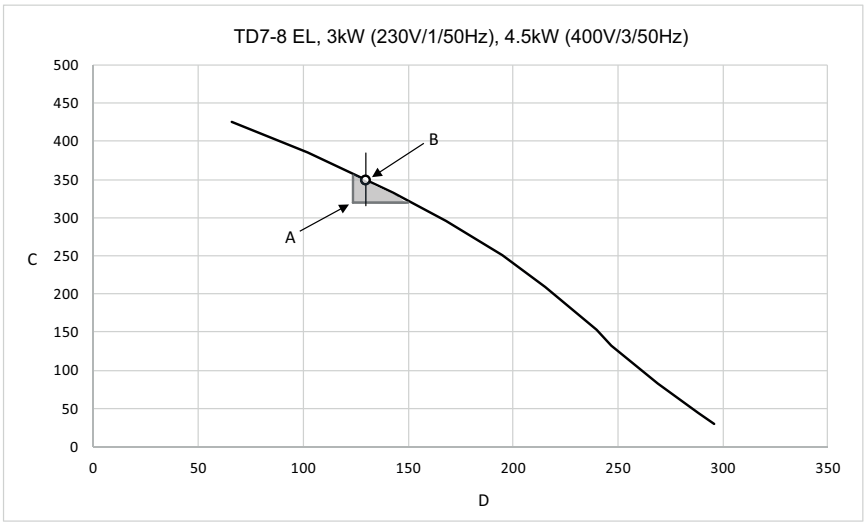

fig.X04529

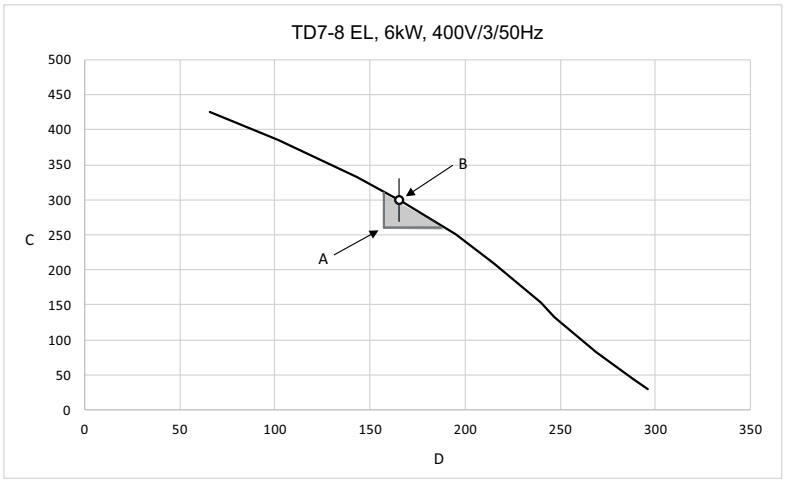

fig.X04530

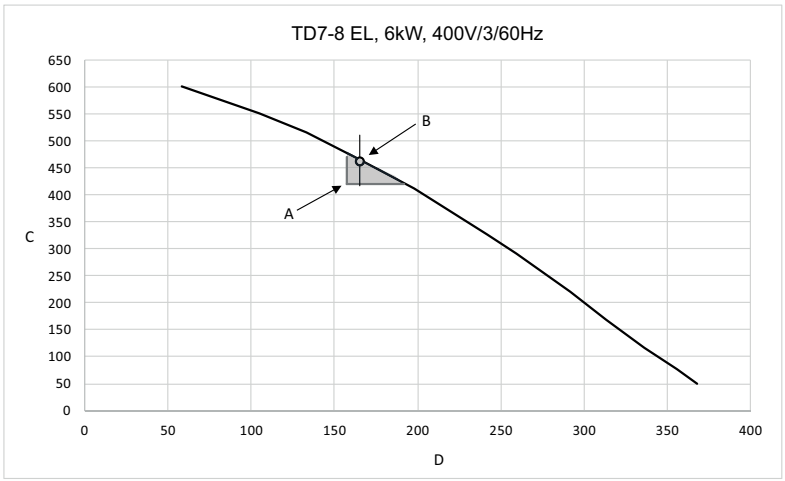

fig.X04531

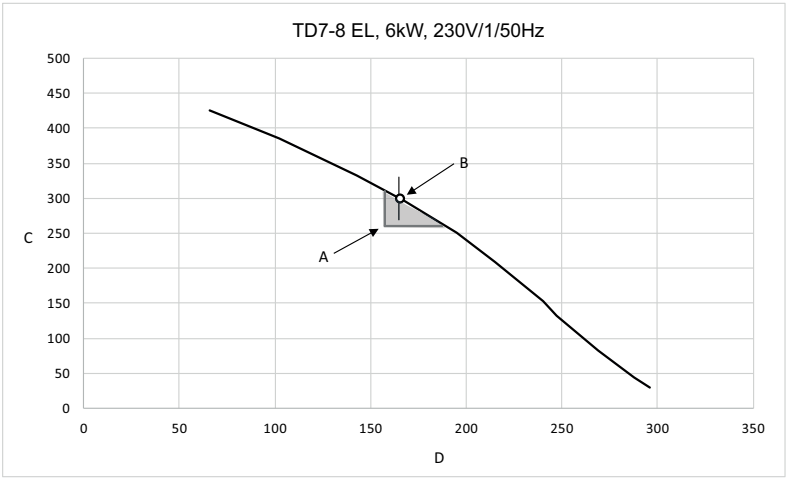

fig.X04532

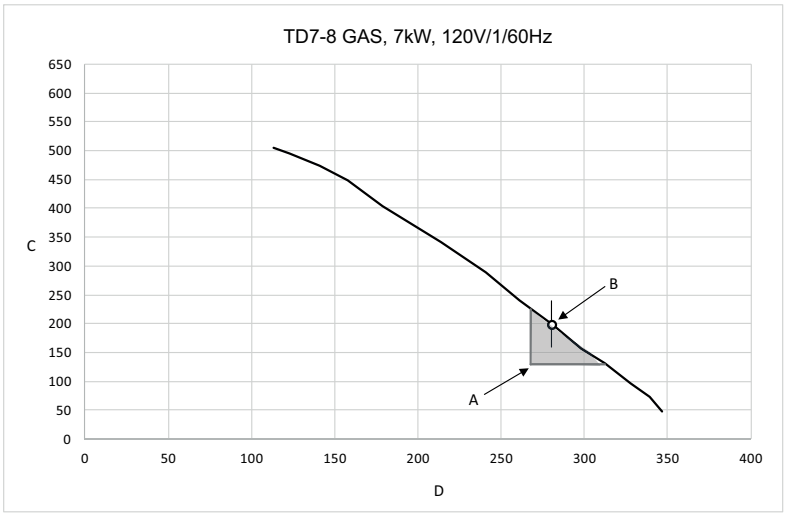

fig.X04533

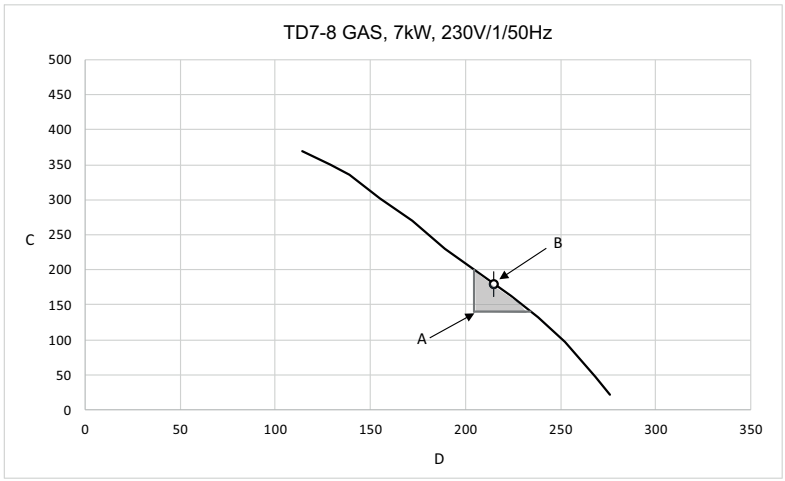

fig.X04534

6.6.2 Méthode de mesure alternative

L'ajustement du débit d'air ne doit être effectué que par du personnel agréé.

- Utiliser un manomètre à tube U fabriqué maison, un flexible (⌀ extérieur maximum de 10 mm et ⌀ extérieur minimum de 5 mm), avec de l'eau. Introduire une extrémité du flexible dans l'orifice (A) (après avoir retiré le bouchon), maintenir le flexible comme illustré, de manière à ce que l'eau soit de niveau.
- Démarrer la machine et mesurer la différence de niveau d'eau entre les deux parties du tuyau.
  1 mm = 10 Pa.

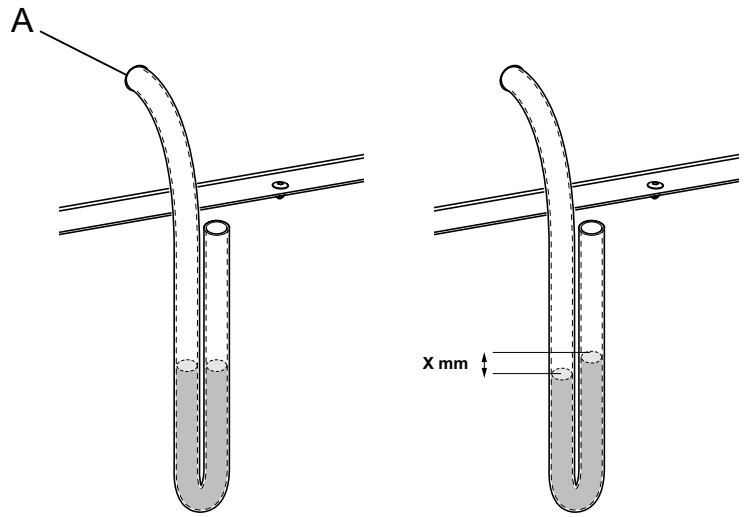

fig.7528B

Note!
Une fois le débit d'air réglé, remettre le bouchon dans l'orifice (A) et bloquer le registre dans sa nouvelle position.

- Remonter le panneau arrière.

7 Branchement électrique

7.1 Installation électrique




L’installation électrique ne doit être réalisée que par du personnel qualifié.




Les machines dotées de moteurs à contrôle de fréquence peuvent être incompatibles avec certaines types de disjoncteur de courant de fuite à la terre. Il est important de comprendre que les machines sont conçues pour fournir un niveau de sécurité élevé, aussi les éléments d'équipements externes tels que des disjoncteurs à courant de fuite ne sont pas obligatoires, mais ils sont recommandés. Si l'on souhaite tout de même connecter la machine à un disjoncteur à courant de fuite à la terre, noter ce qui suit :

- contactez un installateur agréé et qualifié pour vous assurer que le type de court-circuit et les dimensions choisis seront corrects ;
- pour une fiabilité optimale, ne connectez qu’une seule machine par court-circuit de courant à la terre ;
- il est important que le fil de terre soit connecté correctement.

Lorsque la machine n'est pas équipée d'un interrupteur omnipolaire, il faut en installer un au préalable.

Conformément aux règles d'installation des câbles : montez un interrupteur multipolaire sur la machine pour simplifier l’installation et le fonctionnement.

Le câble de raccordement doit former une légère courbe.

7.2 Branchement monophasé

Ôter le couvercle de l'alimentation. Connectez le fil de terre et les autres câbles comme indiqué.

1AC	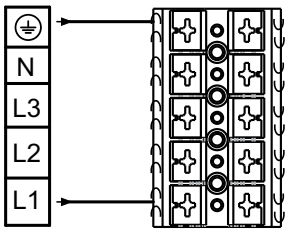
1AC	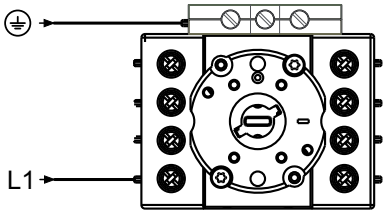
1NAC	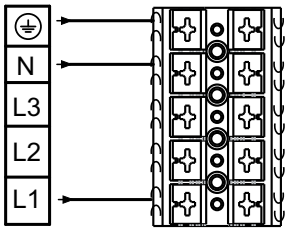
1NAC	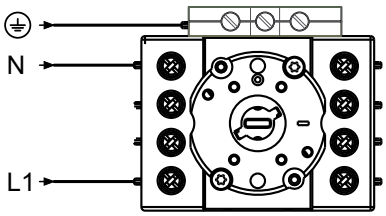

Lorsque l'installation est terminée, remettre le couvercle et vérifier :

- que le tambour est vide ;
- que la machine fonctionne en raccordant la machine à l'alimentation et en lançant un programme avec chauffage.

7.3 Branchement triphasé

Ôter le couvercle de l'alimentation. Connectez le fil de terre et les autres câbles comme indiqué.

3AC	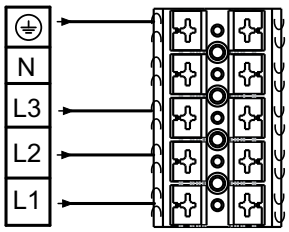
3AC	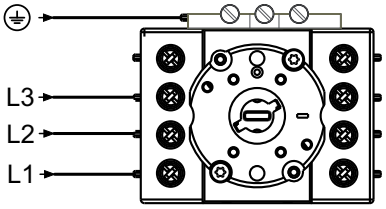
3NAC	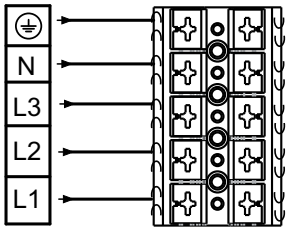
3NAC	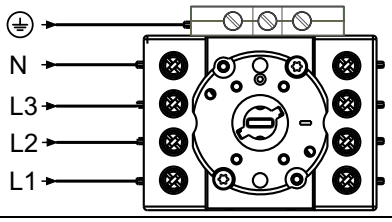

7.4 Connexions électriques

Connexions électriques					
Solution de chauffage	Tension du secteur	Hz	Puissance de chauffage kW	Puissance totale kW	Fusible recommandé A
Machines à chauffage électrique	220–240V 1/1N~	50/60	3,0/4,5/6,0	3,3/4,8/6,3	16/25/32
	220–240V 3~	50/60	4,5/6,0	4,8/6,3	13/20
	380–415V 3N/3~	50/60	4,5/6,0	4,8/6,3	10/10
	440/480V 3~	60	6,0	6,3	10
Machines à chauffage au gaz	220–480V 1/1N/3/3N~	50/60	[1]	0,3	10

1. Dans ces cas, la puissance totale et le fusible recommandé ne dépendent pas de la puissance de chauffage.

Connexions électriques					
Solution de chauffage	Tension du secteur	Hz	Puissance de chauffage kW	Puissance totale kW	Fusible recommandé A
Machines avec pompe à chaleur	220-240V 1/1N 3~	50/60	[1]	2,3	10
	380-415V 3N~	50/60	[1]	2,3	10

1. Dans ces cas, la puissance totale et le fusible recommandé ne dépendent pas de la puissance de chauffage.

7.5 Fonctions pour cartes E/S

En fonction de la configuration de la machine, les entrées sont configurées selon le tableau suivant :

Connexion	
Borne 5	Activation démarrage
Borne 6	Démarrage/arrêt distant
Borne 7	Jeton 1
Borne 8	Démarrage libre

Le niveau de signal des entrées peut être de 5-24V DC/AC ou 100-240V AC.

Pour 5-24V, branchez la référence de signal à la borne 3 et pour 100-240V, à la borne 4. Il est interdit de mélanger les potentiels sur les entrées !

Le schéma électrique peut être l'un des suivants :

7.5.1 Activer le démarrage

Ce signal peut être utilisé pour permettre le démarrage du programme quand la machine est en mode veille.

Une fois l'autorisation de démarrer accordée, le signal provenant du système de paiement central ou du système de réservation doit rester actif (haut) pendant le séchage. Lorsque le signal devient inactif (bas), la machine interrompra le programme en cours et passera en refroidissement.

Pour recevoir le signal de retour de la machine, il faut brancher 230V ou 24V sur la borne 19. Le signal de retour sur la borne 18 reste actif (haut) pendant l'intégralité du programme.

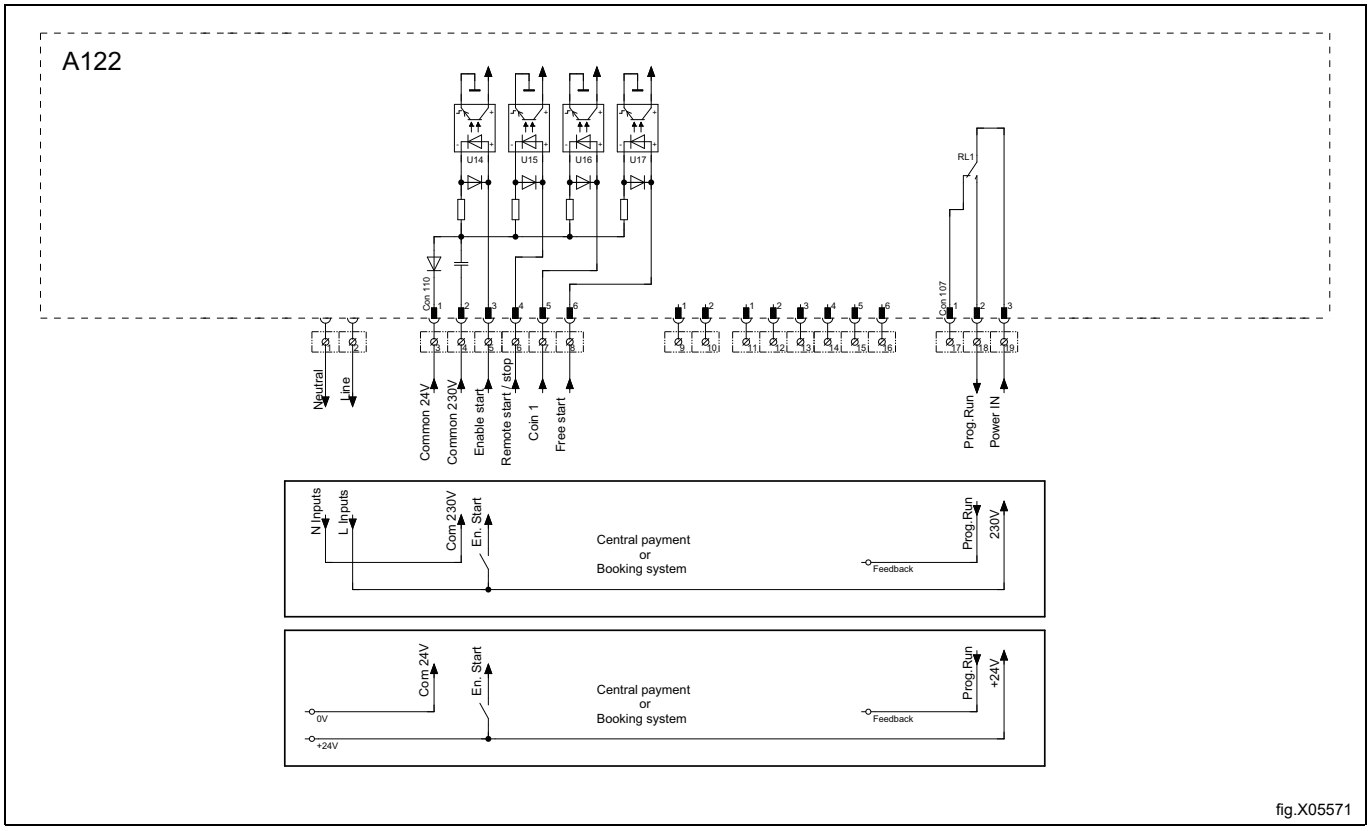

fig.X05571

7.5.2 Démarrage/arrêt à distance

Ce signal peut être utilisé pour démarrer le programme lorsque la machine est en mode veille, interrompre le cycle en cours et poursuivre le cycle après une interruption.

Le système de paiement central doit fournir une impulsion de 750–3000 ms (1000 ms recommandé) pour démarrer le programme.

Pour recevoir le signal de retour de la machine, il faut brancher 230V ou 24V sur la borne 19. Le signal de retour sur la borne 18 reste actif (haut) pendant l'intégralité du programme.

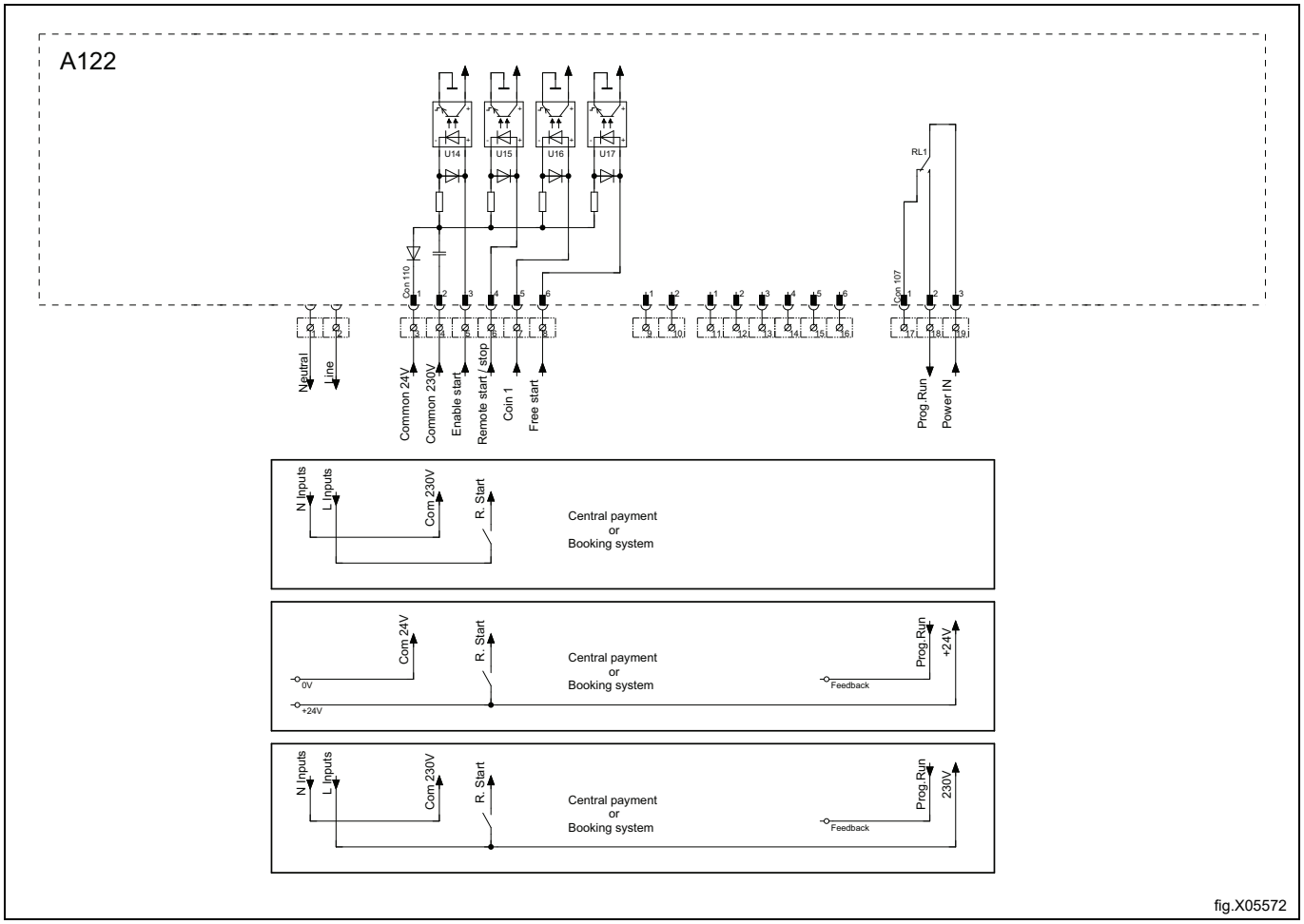

fig.X05572

7.5.3 Démarrage gratuit

Ce signal peut être utilisé pour permettre de démarrer un programme sans réservation ou paiement lorsque la machine est connectée à un système de réservation ou de paiement.

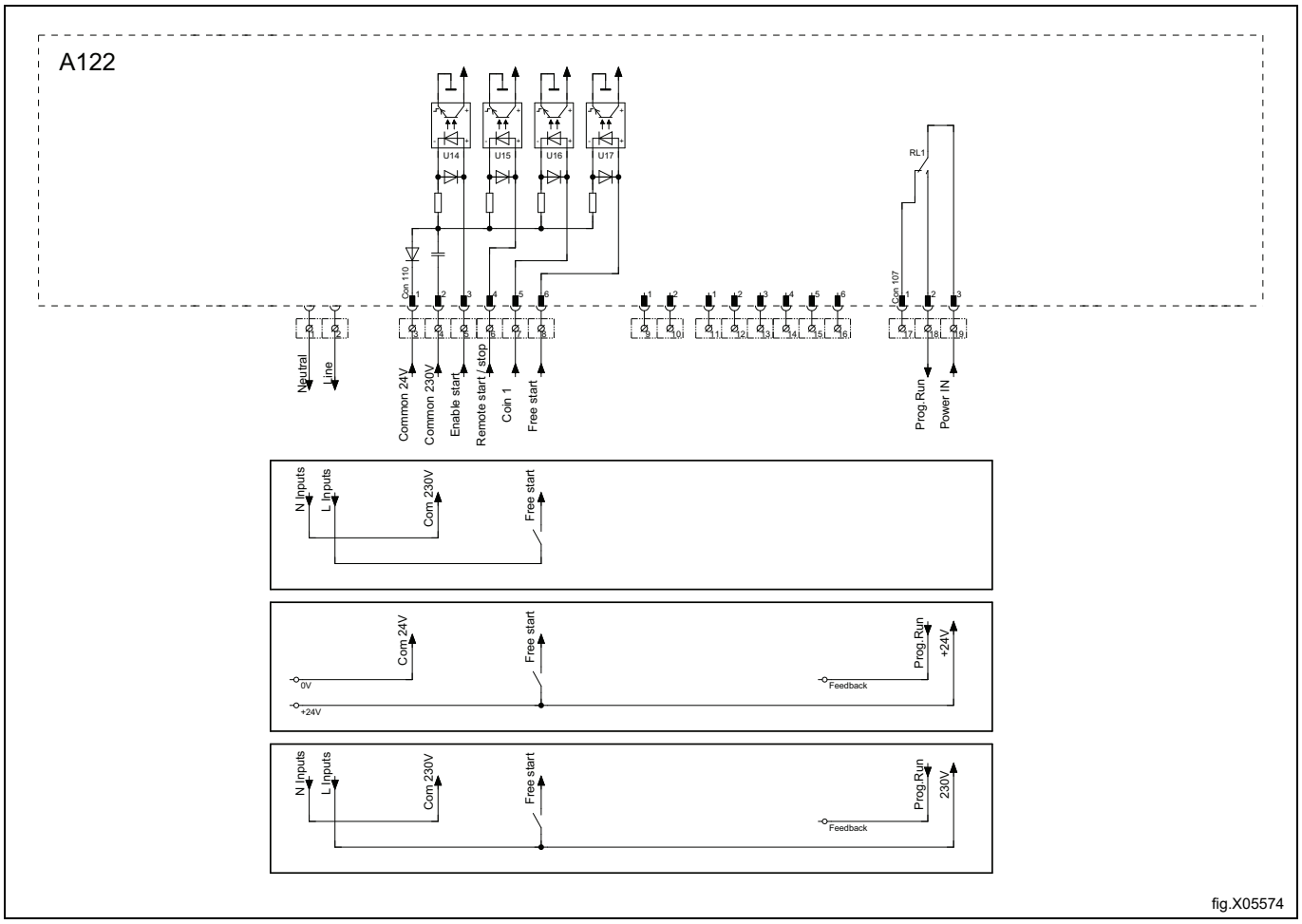

fig.X05574

7.6 Option

7.6.1 Branchement externe 100 mA

Une borne de connexion spéciale est située sur la console de connexion.

Cette connexion peut être utilisée comme commande externe d'un ventilateur.

La borne d'une commande externe est équipée en 220–240 V max.100 mA et ne sert qu'au fonctionnement d'un contacteur.

Connexion max. 100 mA.

Gnd. ne doit pas être utilisé pour la mise à la terre d'une carte externe.

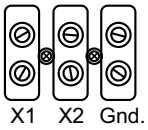

fig.7154

8 Raccordement gaz

8.1 Collage de l'étiquette

Avant d'installer la machine, collez l'étiquette « Lire le mode d'emploi » à un endroit approprié à l'intérieur de la porte et sur le panneau avant.

L'étiquette doit comporter le bon code de pays ; choisissez la bonne étiquette dans le kit de gaz.

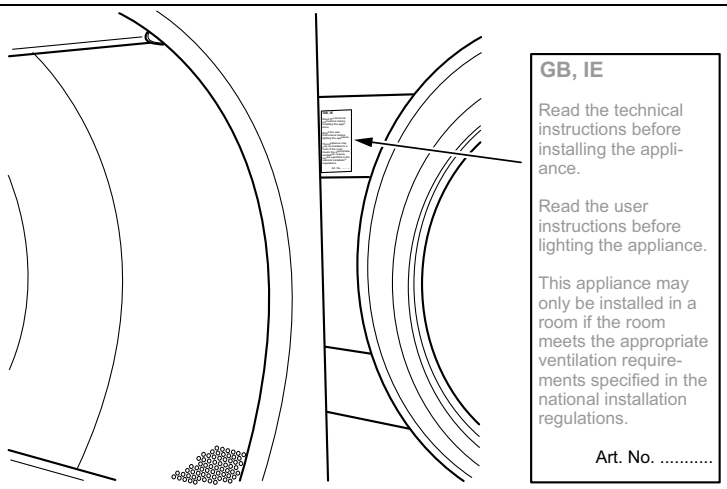

fig.7642

8.2 Généralités

Doit être effectué par du personnel qualifié

Installez un robinet d'arrêt en amont de la machine.

Les paramètres usine de la pression de l'injecteur correspondent aux données de combustible indiquées sur l'étiquette.

Vérifiez que la pression de l'injecteur et les données de combustible correspondent aux données indiquées dans le tableau relatif au gaz ci-après. Si tel n'est pas le cas, contactez votre fournisseur.

Purgez le système de tuyauterie avant de raccorder la machine.

Note!

Une fois le raccordement effectué, vérifiez tous les joints. Il ne doit y avoir aucune fuite.

8.3 Branchement du gaz

Note!

- **Par défaut, les appareils au gaz sont conçus pour fonctionner au gaz naturel (GNH) conformément à 2H ou 2E (G20).**
- **Par défaut, les appareils au gaz ne doivent pas être installés à plus de 610 m (2001 pieds) d'altitude.**
- **Pour fonctionner avec un autre type de gaz, une conversion du gaz doit être effectuée sur la machine.**
- **Les accessoires de conversion de gaz à moins de 610 m (2001 pieds) d'altitude sont fournis dans le sachet d'accessoires.**
- **Pour le GPL, utiliser du gaz de qualités conformes à la norme GPA Midstream 2140-23.**

L'étiquette de données indique la taille de l'injecteur et la pression de l'injecteur dans les pays qui utilisent cette qualité de gaz :

AL	Albanie	IE	Irlande
AT	Autriche	IS	Islande
BE	Belgique	FR	Italie
BG	Bulgarie	LT	Lituanie
CH	Suisse	LU	Luxembourg
CY	Chypre	LV	Lettonie
CZ	République Tchèque	MK	République de Macédoine
DE	Allemagne	MT	Malte
DK	Danemark	NL	Pays-Bas
EE	Estonie	NON	Norvège
ES	Espagne	PL	Pologne
FI	Finlande	PT	Portugal
FR	France	RO	Roumanie
FR	Royaume-Uni	SE	Suède
GR	Grèce	SI	Slovénie
HR	Croatie	SK	Slovaquie
HU	Hongrie	TR	Turquie

Vérifier le type de gaz disponible dans le pays d'utilisation et vérifier l'altitude à l'endroit où la machine est installée.

Il existe plusieurs types de gaz du même type, mais la machine doit être équipée de différents types d'injecteur en fonction du type de gaz.

Pour les pays non européens, vérifiez la chaleur de combustion du gaz et comparez-la avec celle indiquée sur l'étiquette.

8.4 Table de pression et de réglages

Gaz naturel	Catégorie de gaz	Pression d'entrée (mbar)	Pression d'injecteur (mbar)	Taille d'injecteur (⌀ mm)	Plaque de réduction/étranglement d'air (mm)	Numéro d'étiquette	Disponible dans les pays suivants
	2H, 2E	20	8	2.50	Non	Par défaut	AT, BG, CH, CZ, DE, DK, EE, ES, FI, GB, GR, HR, HU, IS, IE, IT, LT, LU, LV, NO, PL, PT, RO, SE, SI, SK, TR
	2E+	20 / 25	Pas de régulation	2,00	Non	490375691	BE, FR
	2E (G20)	20	8	2.50	Non	490375692	NL
	2L (G25)	25	12				
	2(43.46-45.3 MJ/m3 (0 °C)) (G25.3)	25	12				
	2LL (G25)	20	12	2.50	Non	490375692	DE

Gaz de pétrole liquéfié (GPL)	Catégorie de gaz	Pression d'entrée (mbar)	Pression d'injecteur (mbar)	Taille d'injecteur (⌀ mm)	Plaque de réduction/étranglement d'air (mm)	Numéro d'étiquette	Disponible dans les pays suivants
Mélanges BP conformes à la norme GPA Midstream 2140-23	3+	28-30 / 37	Pas de régulation	1,35	Non	490375693	BE, CH, CY, CZ, ES, FR, GB, GR, IE, IT, LT, LU, LV, PT, SK, SI
Butane commercial conforme à la norme GPA Midstream 2140-23	3B/P	30, 37, 50	28	1,35	Non	490375694	AT, BE, BG, CH, CY, DE, DK, EE, FI, FR, GB, HR, HU, IS, IT, LT, LU, MT, NL, NO, PL, RO, SE, SI, SK, TR
Propane HD-5 conforme à la norme GPA Midstream 2140-23	3P	30, 37, 50	28	1,45	Non	490375695	AT, BE, CH, CZ, DE, ES, FI, FR, GB, GR, HR, IE, IT, LT, LU, NL, PL, PT, RO, SI, SK

Gaz de ville	Catégorie de gaz	Pression d'entrée (mbar)	Pression d'injecteur (mbar)	Taille d'injecteur (⌀ mm)	Plaque de réduction/étranglement d'air (mm)	Numéro d'étiquette	Disponible dans les pays suivants
	1a	8	4,5	4,10	487042239 A	Par défaut	DK, IT
	1b	8	3,5	4,10	487042239 A	490376107	SE

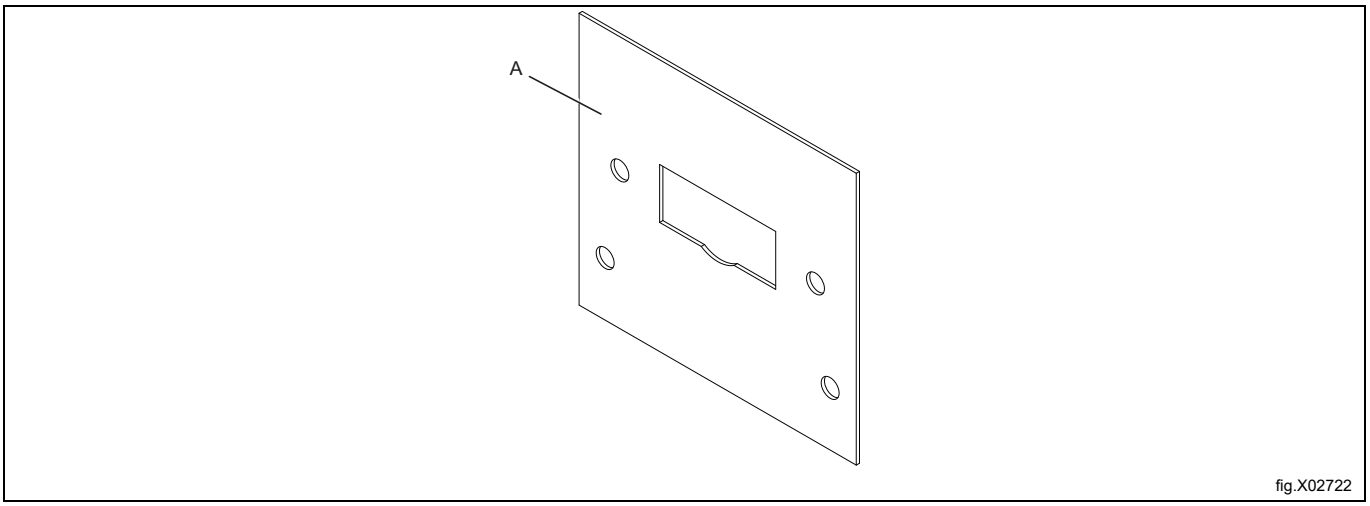

fig.X02722

Quand une machine gaz doit être installée ou utilisée à une altitude élevée (610 mètres et plus), il faut installer un kit pour haute altitude.

Pour le n° du kit, consulter la liste des pièces de rechange.

Note!

- **Par défaut, les appareils au gaz sont conçus pour fonctionner au gaz naturel (GNH) conformément à 2H ou 2E (G20).**
- **Par défaut, les appareils au gaz ne doivent pas être installés à plus de 610 m (2001 pieds) d'altitude.**
- **Pour fonctionner avec un autre type de gaz, une conversion du gaz doit être effectuée sur la machine.**
- **Les accessoires de conversion de gaz à moins de 610 m (2001 pieds) d'altitude sont fournis dans le sachet d'accessoires.**
- **Pour le GPL, utiliser du gaz de qualités conformes à la norme GPA Midstream 2140-23.**

8.5 Essai de fonctionnement

Note!
Avant de procéder à un test de fonctionnement de la machine, vérifier que le débit d'air/la contre-pression statique a été réglé(e) selon les instructions de la section « Système d'évacuation ». Régler au besoin le débit d'air.

- Desserrer la vis de la tige de mesure (2) de 1/4 de tour, brancher un manomètre à la tige de mesure et vérifier que le branchement est étanche pour empêcher toute fuite d'air.
- Connectez l'alimentation de la machine et sélectionnez un programme chaud.
- Démarrez la machine.
- Vérifier que la pression de l'injecteur est correcte pour le type de gaz, voir « Tableau des pressions et des réglages ».
- Si la pression de l'injecteur doit être réglée :
  – Démonter la vis du capot (3).
  – Tourner la vis (4). Sens horaire : pour augmenter la pression de l'injecteur.
  – Tourner la vis (4). Sens anti-horaire : pour diminuer la pression de l'injecteur.
- Vérifier que le gaz brûle de manière uniforme. La flamme doit être de préférence bleue.

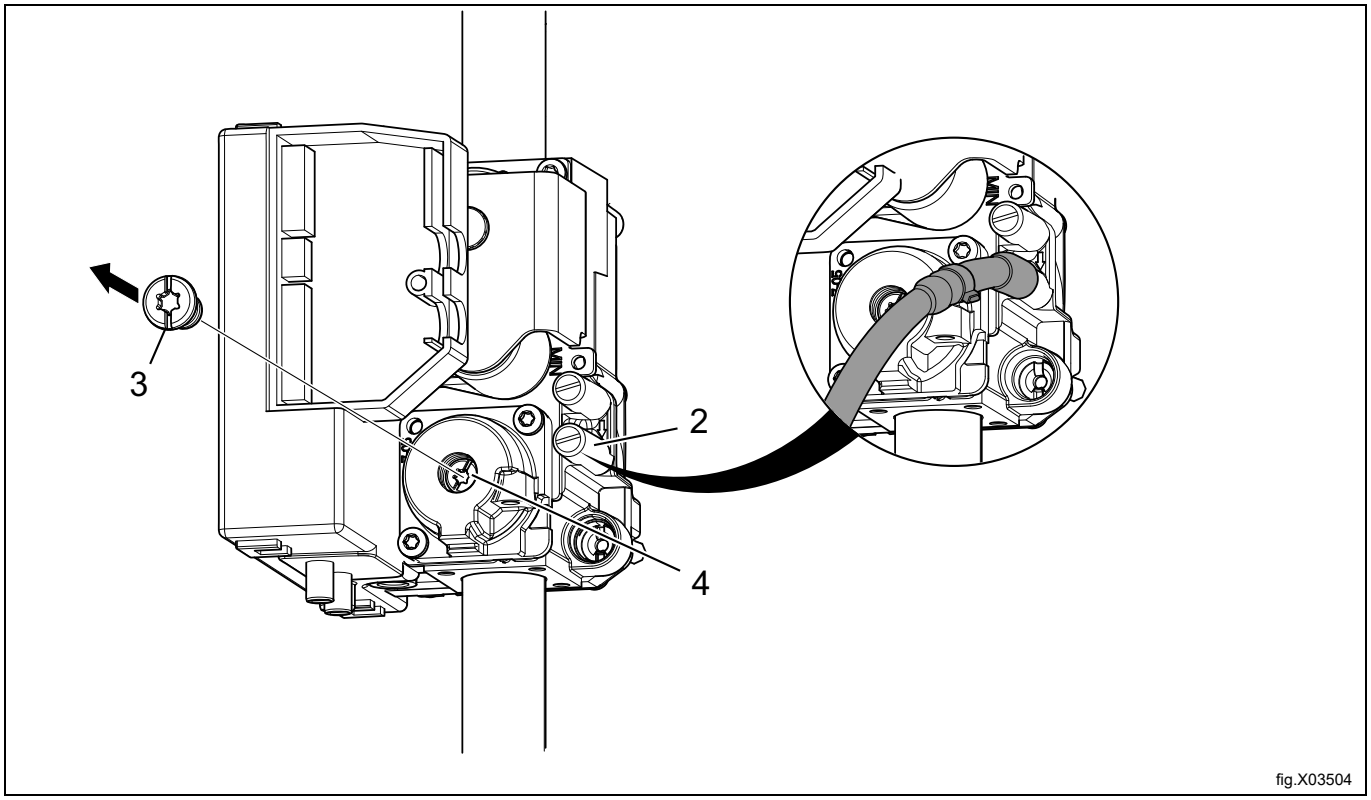

fig.X03504

- Remonter la vis du capot (3).
- Après avoir terminé le réglage, déposer le manomètre et serrer la vis (2).

Note!
Une fois le raccordement effectué, vérifiez tous les joints. Il ne doit y avoir aucune fuite.

8.6 Instructions de conversion

- Débranchez l'alimentation électrique de la machine.
- Enlevez le panneau arrière.
- Retirez l'injecteur (1).
- Installez le nouvel injecteur fourni.

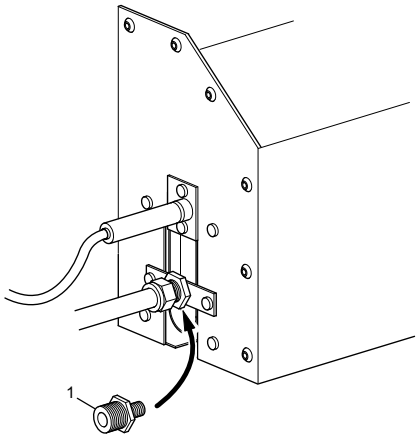

fig.7506A

- Desserrer la vis de la tige de mesure (2) de 1/4 de tour, brancher un manomètre à la tige de mesure et vérifier que le branchement est étanche pour empêcher toute fuite d'air.
- Vérifier que le débit d'air/la contre-pression statique a été réglé(e) selon les instructions de la section « Système d'évacuation ». Régler au besoin le débit d'air.
- Connectez l'alimentation de la machine et sélectionnez un programme chaud.
- Démarrez la machine.
- Vérifier que la pression de l'injecteur est correcte pour le type de gaz, voir « Tableau des pressions et des réglages ».
- Si la pression de l'injecteur doit être réglée :
  – Démonter la vis du capot (3).
  – Tourner la vis (4). Sens horaire : pour augmenter la pression de l'injecteur.
  – Tourner la vis (4). Sens anti-horaire : pour diminuer la pression de l'injecteur.

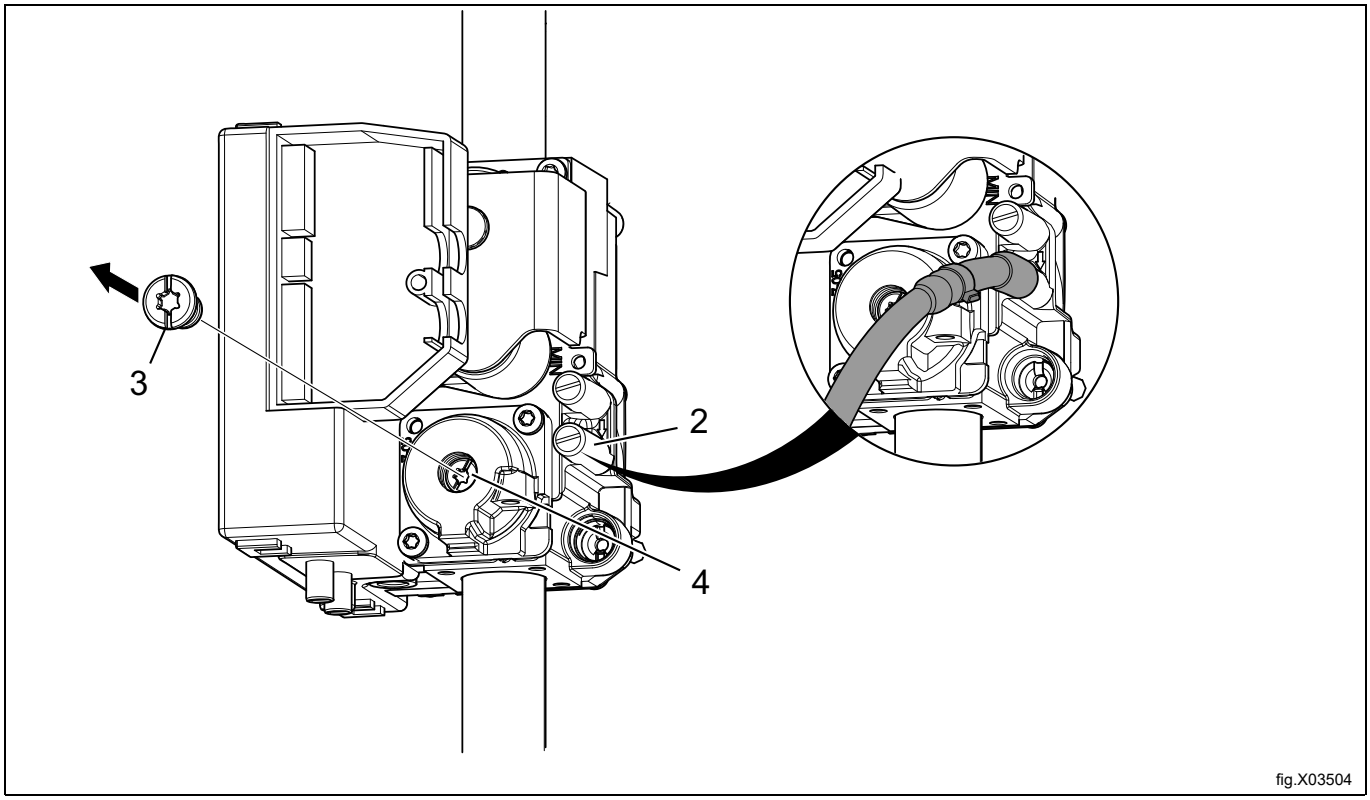

- Vérifiez que la flamme du gaz est régulière.
- Installez la vis d’obturation (3).
- Après avoir terminé le réglage, déposer le manomètre et serrer la vis (2).
- Remonter le panneau arrière.
- Coller l'étiquette du gaz correct sur la plaque signalétique, voir la section « Étiquette des données ».

Note!

Une fois le raccordement effectué, vérifiez tous les joints. Il ne doit y avoir aucune fuite.

8.7 Étiquette de données

Lorsque la machine doit être convertie à un autre type de gaz, l'étiquette de données à l'arrière de la machine doit être mise à jour afin que les données soient correctes.

Placez l'étiquette des données fournie avec le kit de conversion sur l'étiquette des données, comme indiqué ci-dessous. S'il y a plusieurs étiquettes de données, sélectionnez l'étiquette avec le code de pays et le type de gaz corrects.

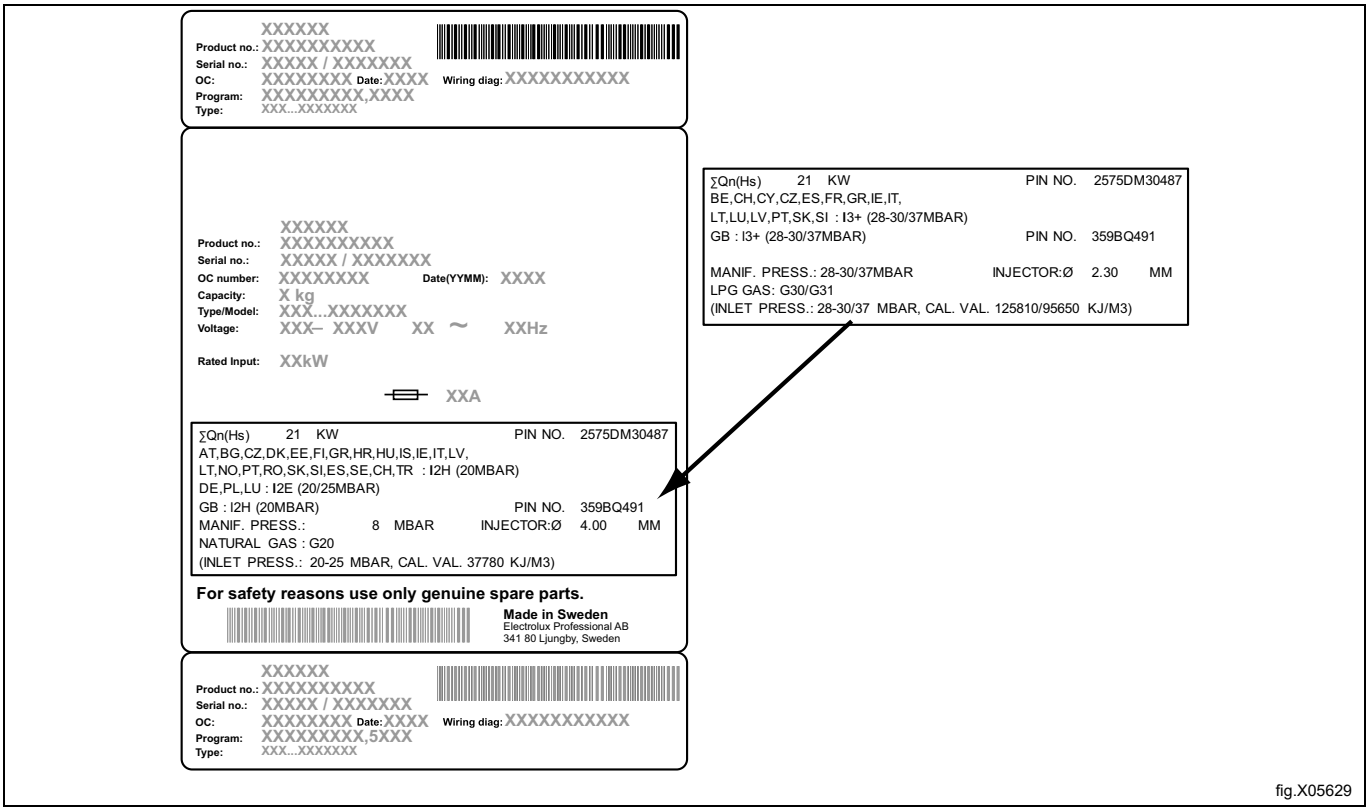

fig.X05629

9 Inversion de la porte

Débrancher la machine.
Machines à chauffage au gaz : Coupez l’arrivée de gaz de la machine.
Démontez les charnières et retirez la porte. Retirez d'abord la charnière du haut.

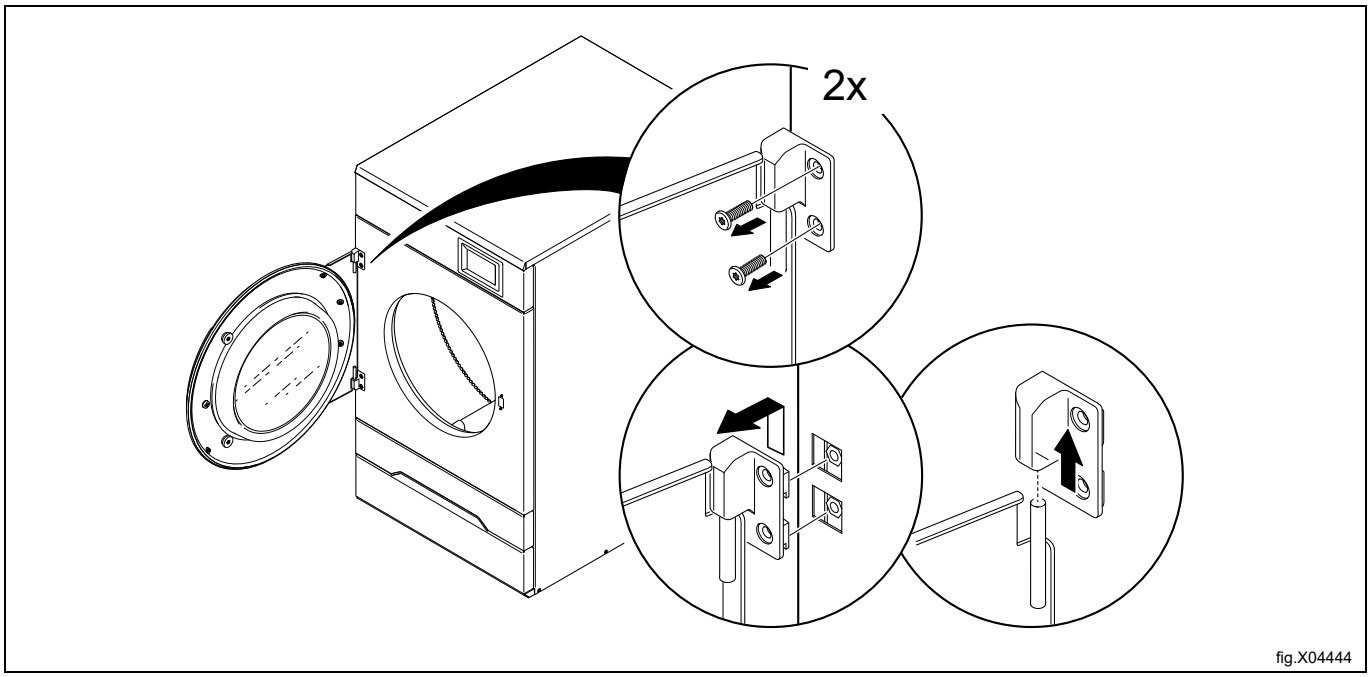

fig.X04444

Retirez le tiroir de filtre de la machine.

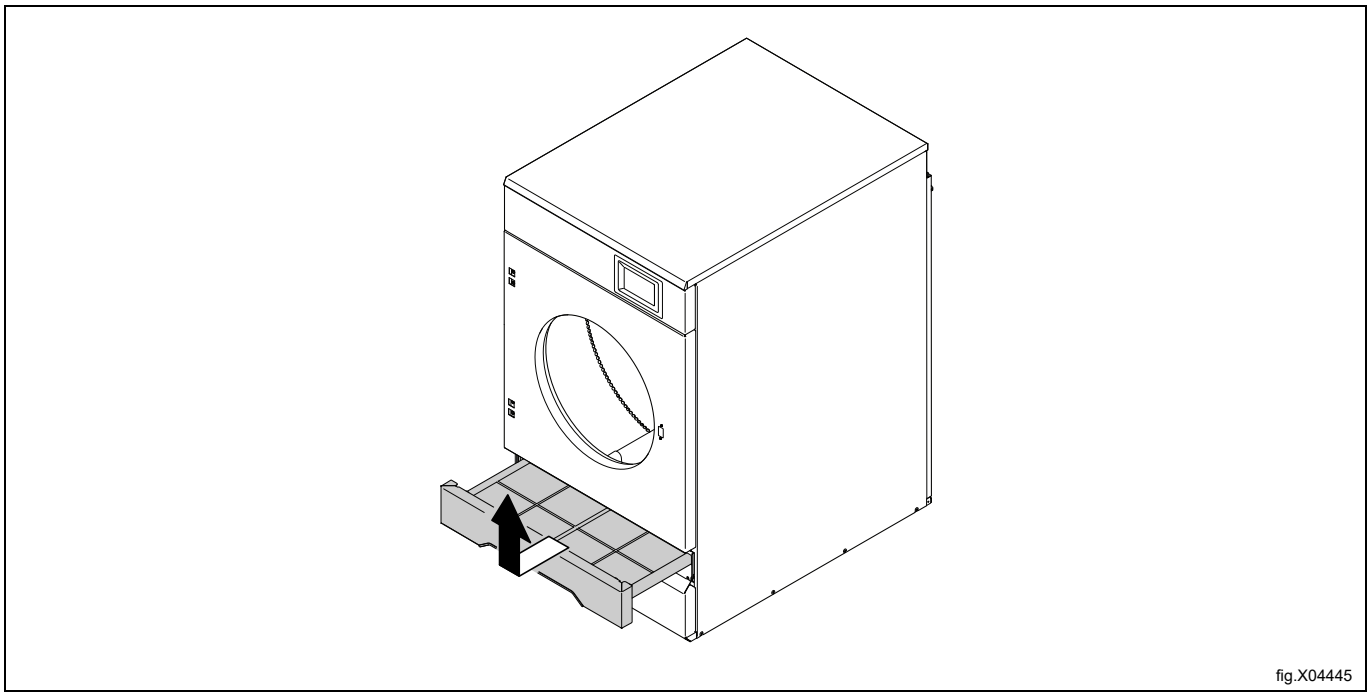
fig.X04445

Enlever le panneau avant.

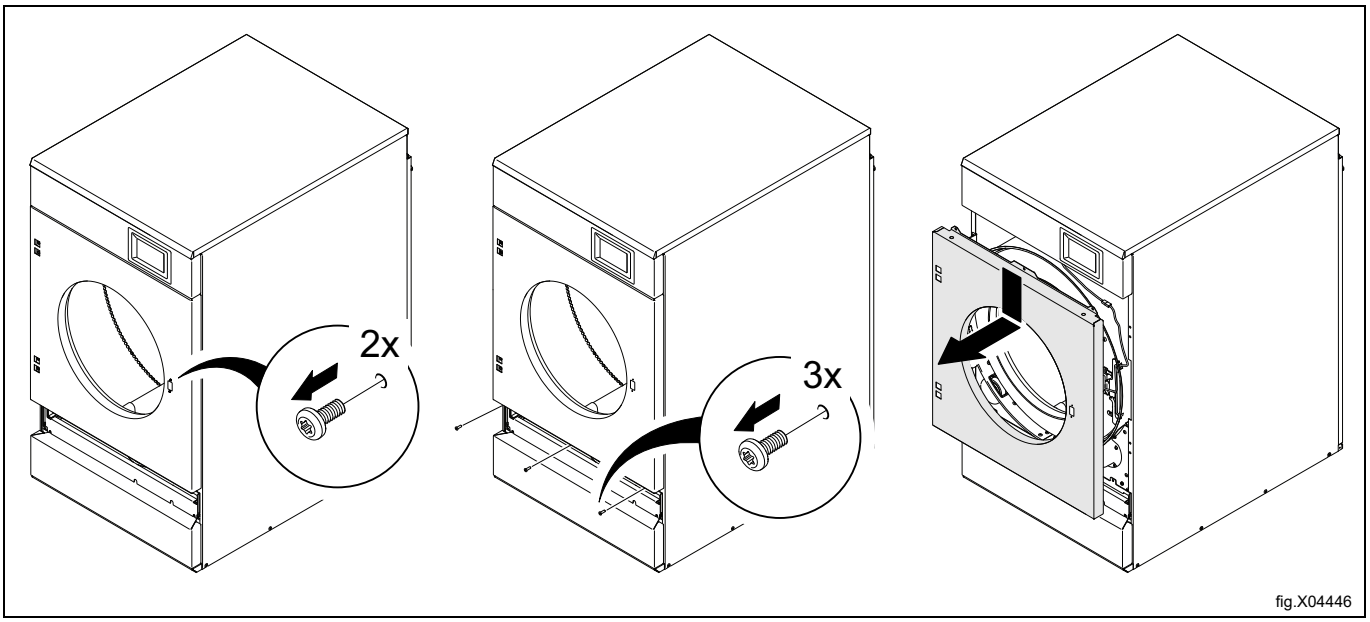

fig.X04446

Débrancher le câble du contacteur de porte.

Retirer la vis supérieure, le couvercle et la vis inférieure du côté gauche.

Retirer les vis du côté droit pour libérer le support de capteur magnétique qui maintient le câble de l'interrupteur de porte. Faire passer le câble de l'interrupteur de porte à travers le trou pour le libérer.

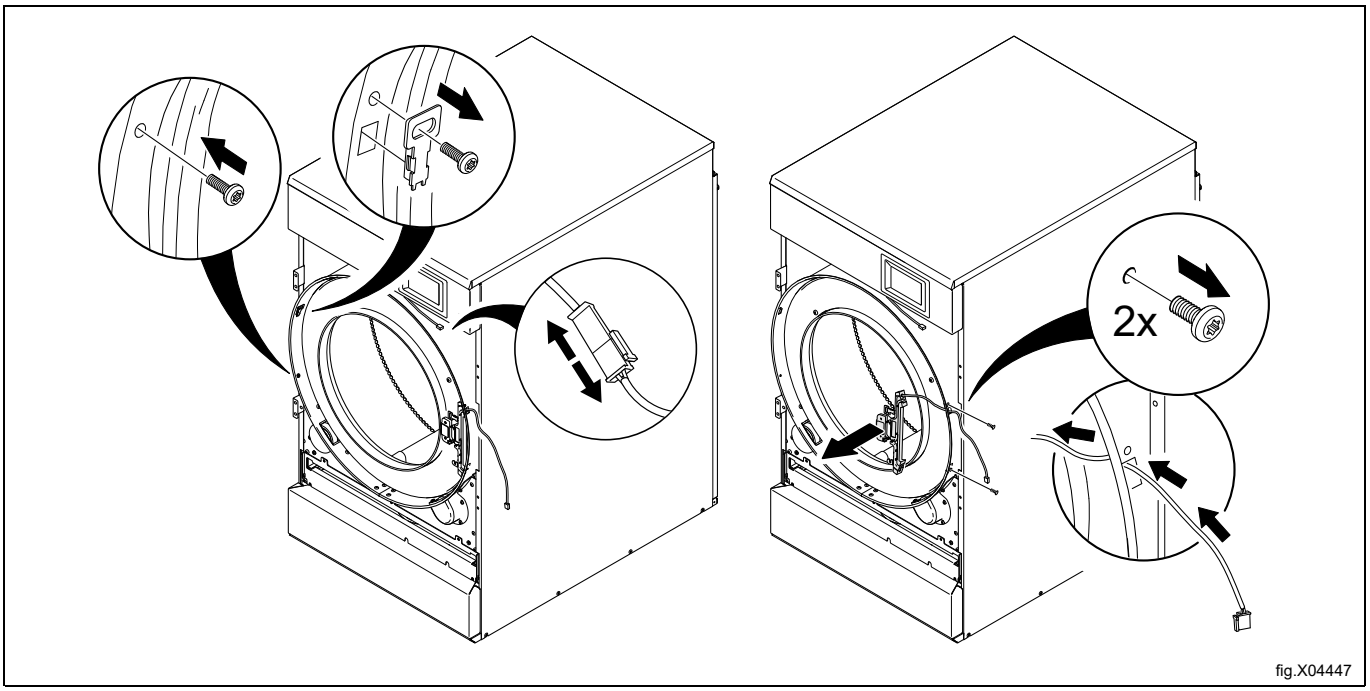

fig.X04447

Démontez les brides et fixez-les côté opposé. Veillez à les fixer comme illustré.

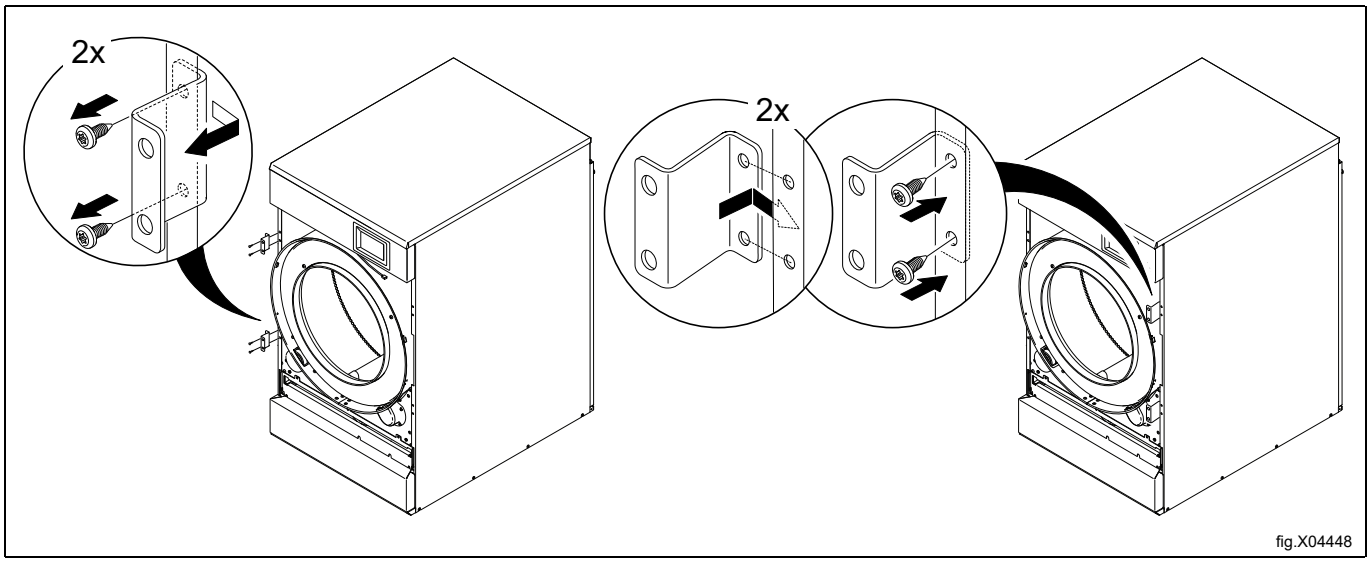

Sur la bride du capteur magnétique, extrayez le câble du contacteur de porte et déplacez-le de haut en bas, comme illustré. Vérifiez que le câble et la pièce d’extrémité sont bien en place.

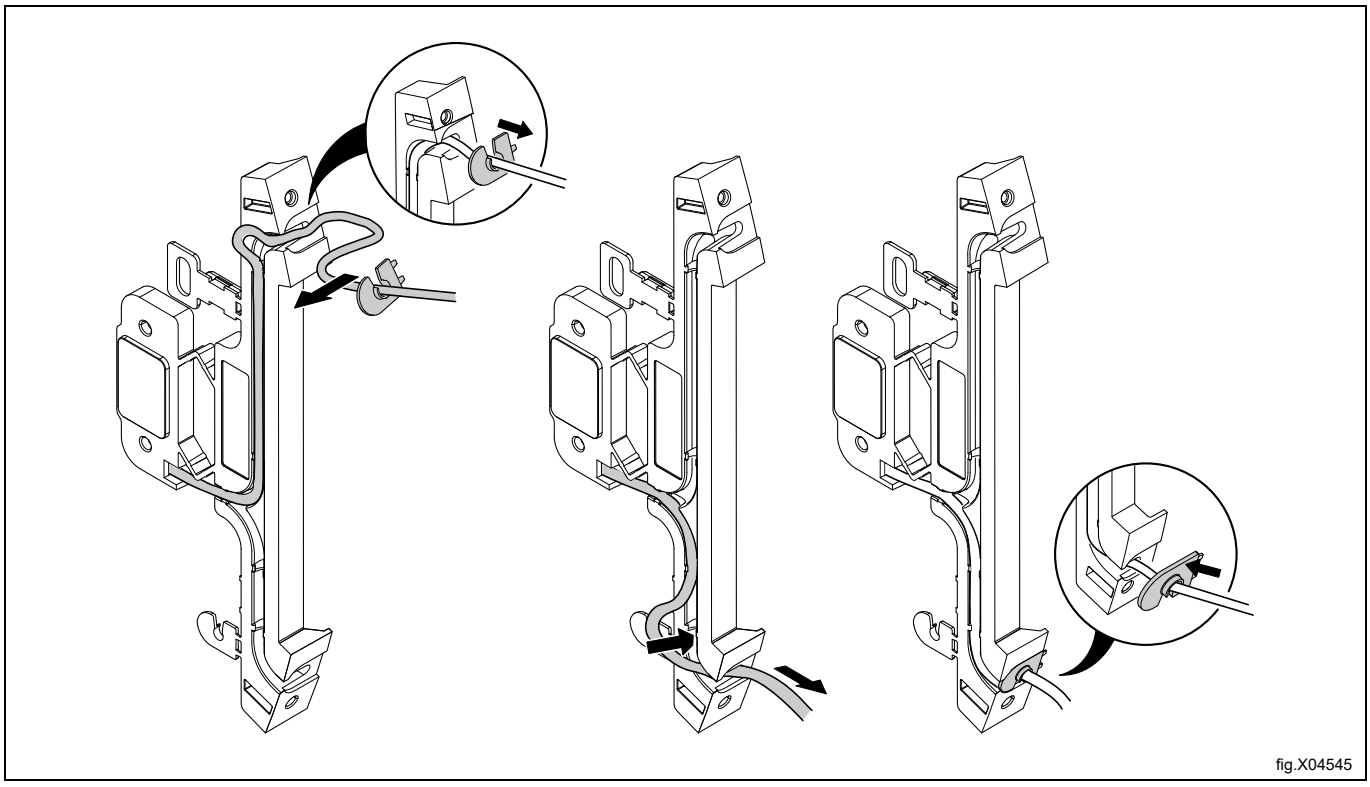

Mettre le support de capteur magnétique à l'envers et le monter sur le côté gauche. Faire passer le câble de l'interrupteur de porte à travers le trou et le brancher.

Fixer le support de capteur magnétique à l'aide des vis sur le côté gauche.

Remonter le couvercle et fixer les vis supérieure et inférieure du côté droit.

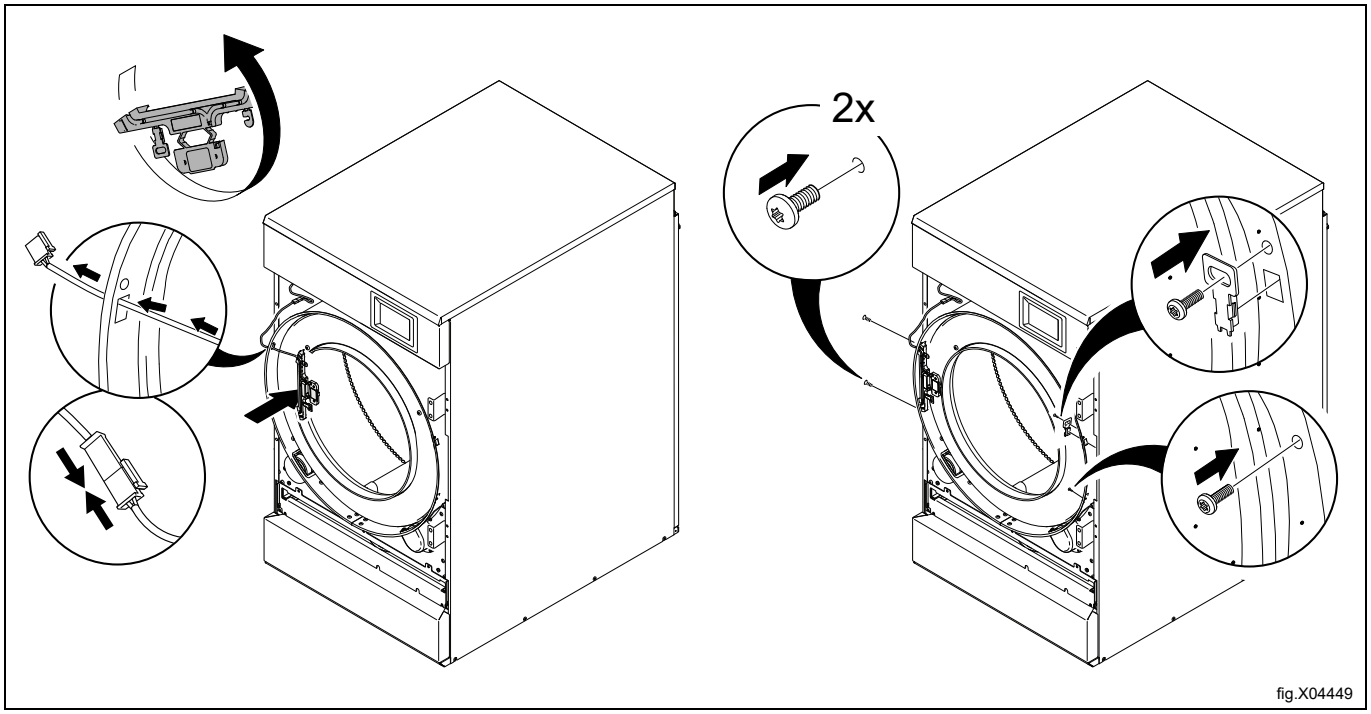

fig.X04449

Mettez le panneau avant à l’envers et remontez-le sur la machine.

S'assurer que le câble du contacteur de porte n'est pas endommagé lors du remontage du panneau avant.

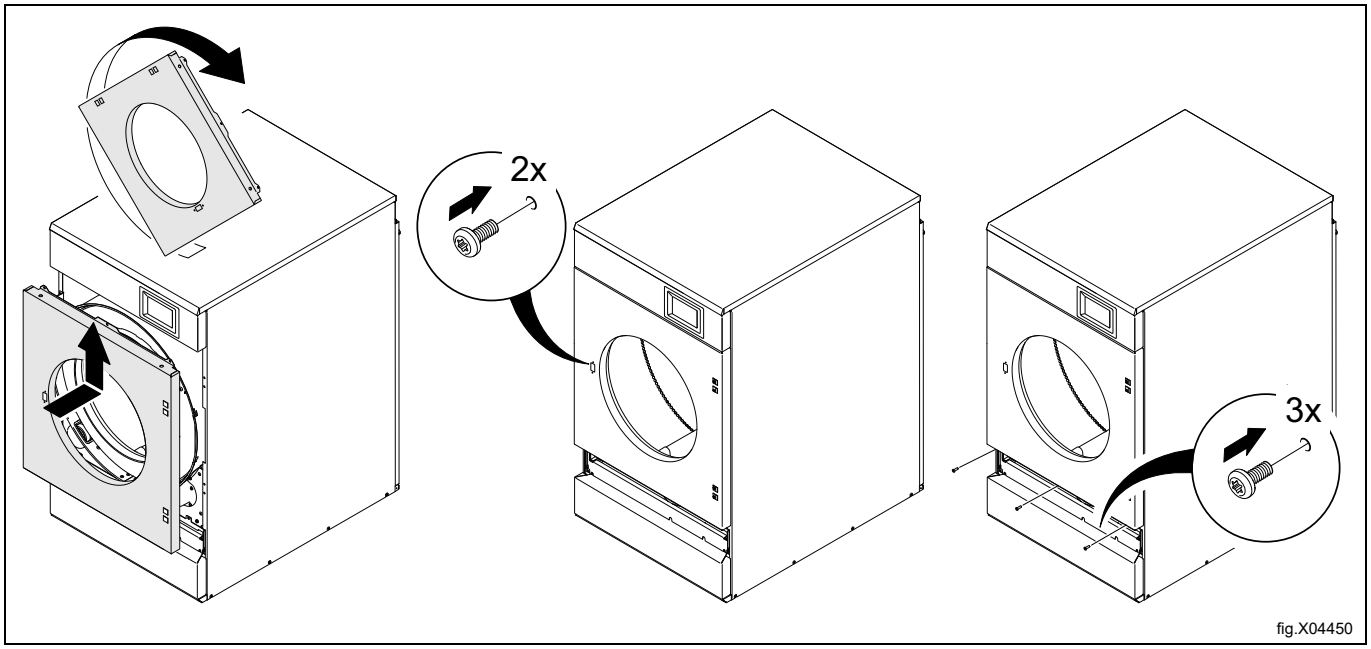

fig.X04450

Insérez le tiroir de filtre.

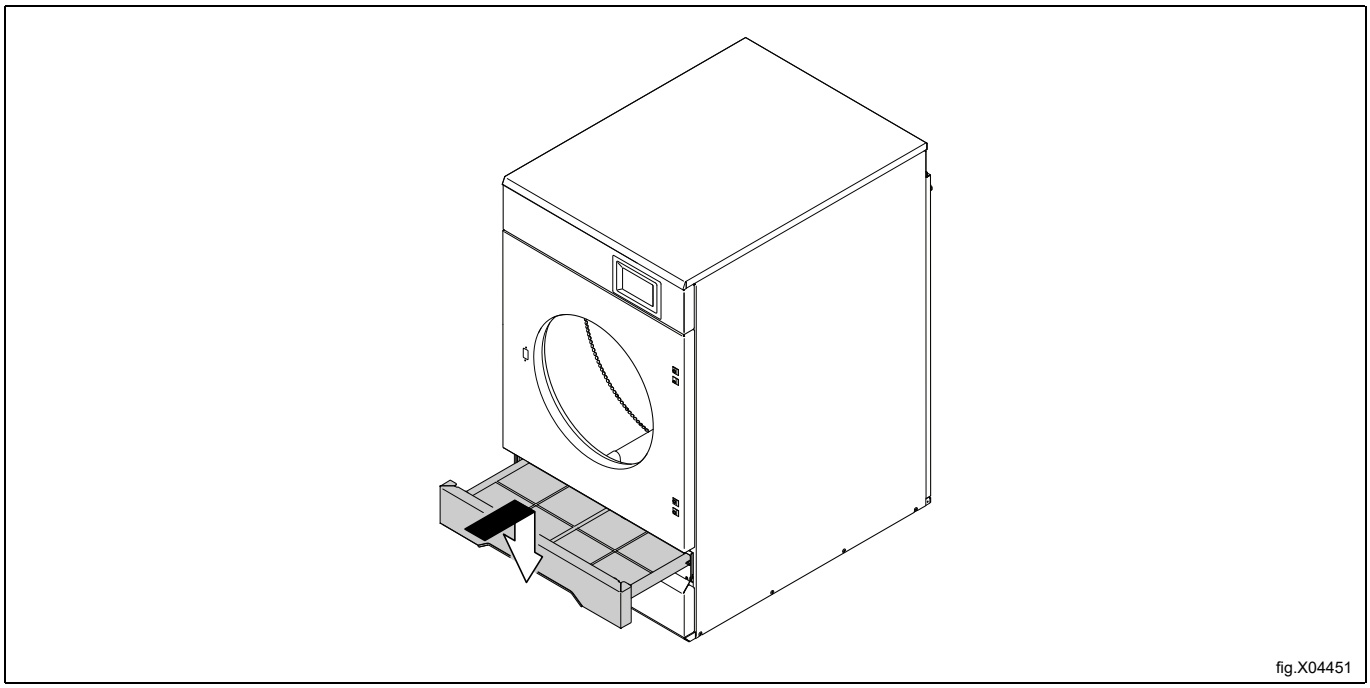

fig.X04451

Tournez la porte à l'envers avec l'intérieur vers vous.
Remontez la charnière inférieure en premier.
Positionnez la porte sur la charnière inférieure.

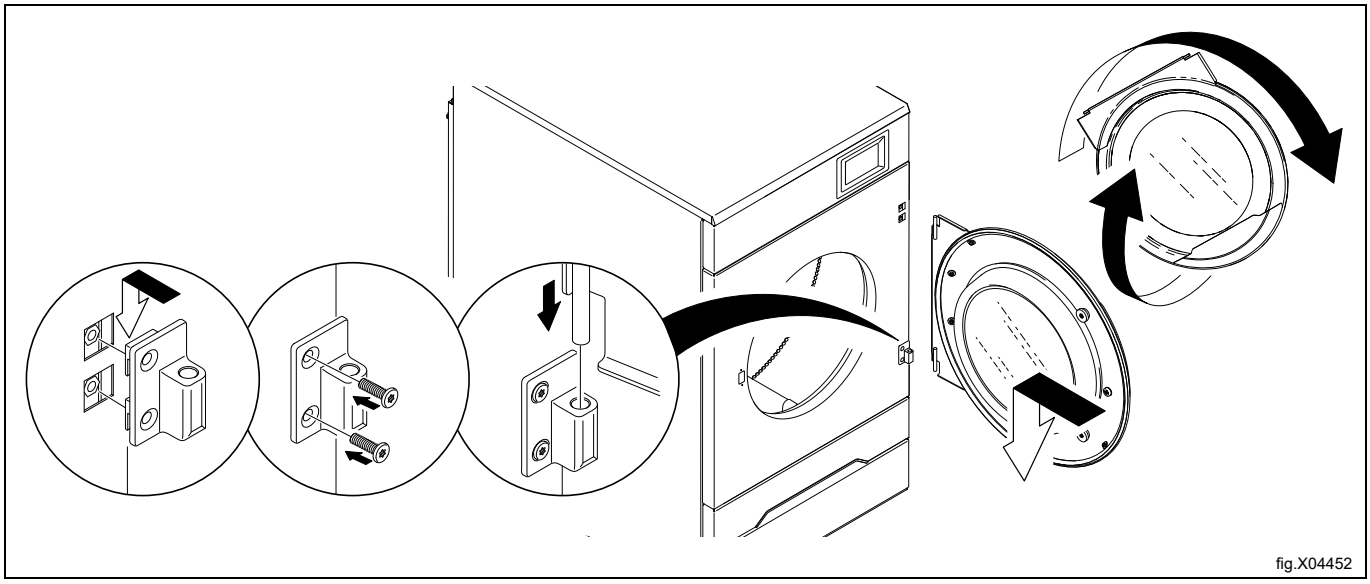

fig.X04452

Placez la charnière supérieure sur la porte, puis fixez-la alors qu'elle est sur la porte.

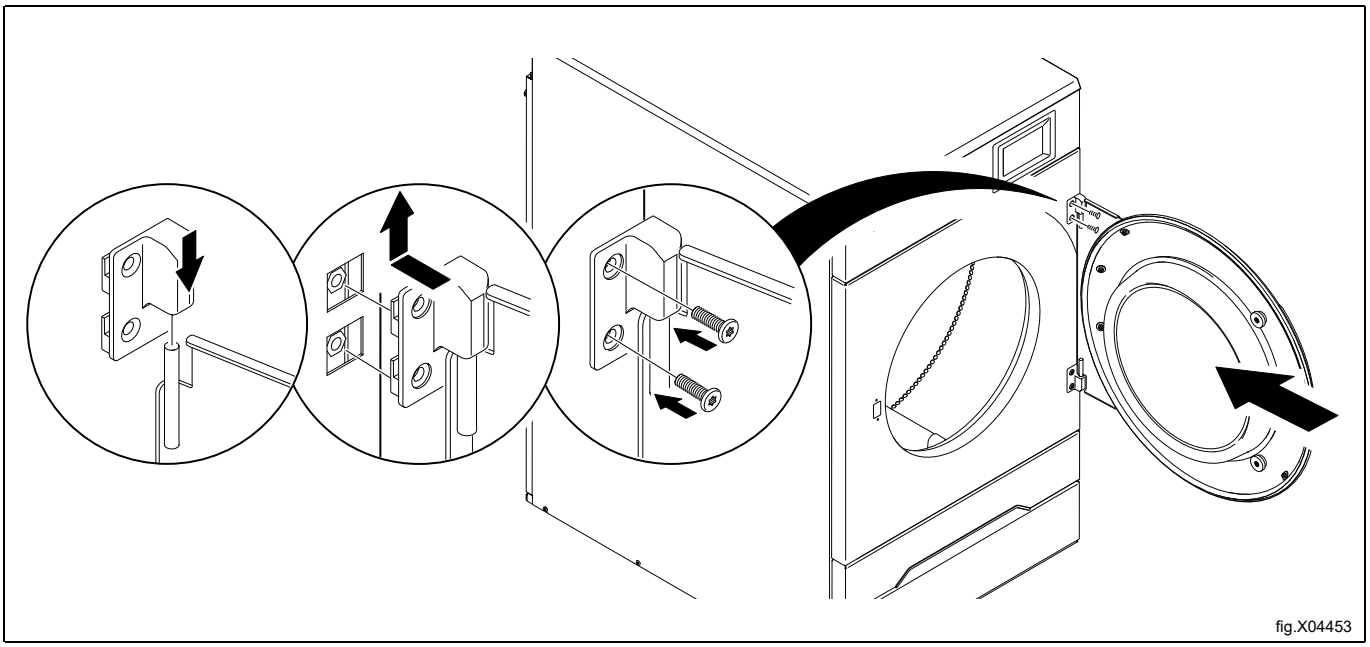

Brancher l'alimentation électrique de la machine.
Machines à chauffage au gaz : Ouvrez l’arrivée de gaz de la machine.
Tester le bon fonctionnement de la machine.

10 Kit de superposition

TD7–8 peut être empilé au-dessus de la laveuse-extracteur WP7–6, WP7–7, WP7–8 ou d'un autre sèche-linge TD7–8.

Le kit n° 988918496 doit être commandé et les instructions suivantes doivent être utilisées.

10.1 Kit de superposition WP7–6, WP7–7, WP7–8, TD7–8 avec TD7–8

10.1.1 Contenu du kit

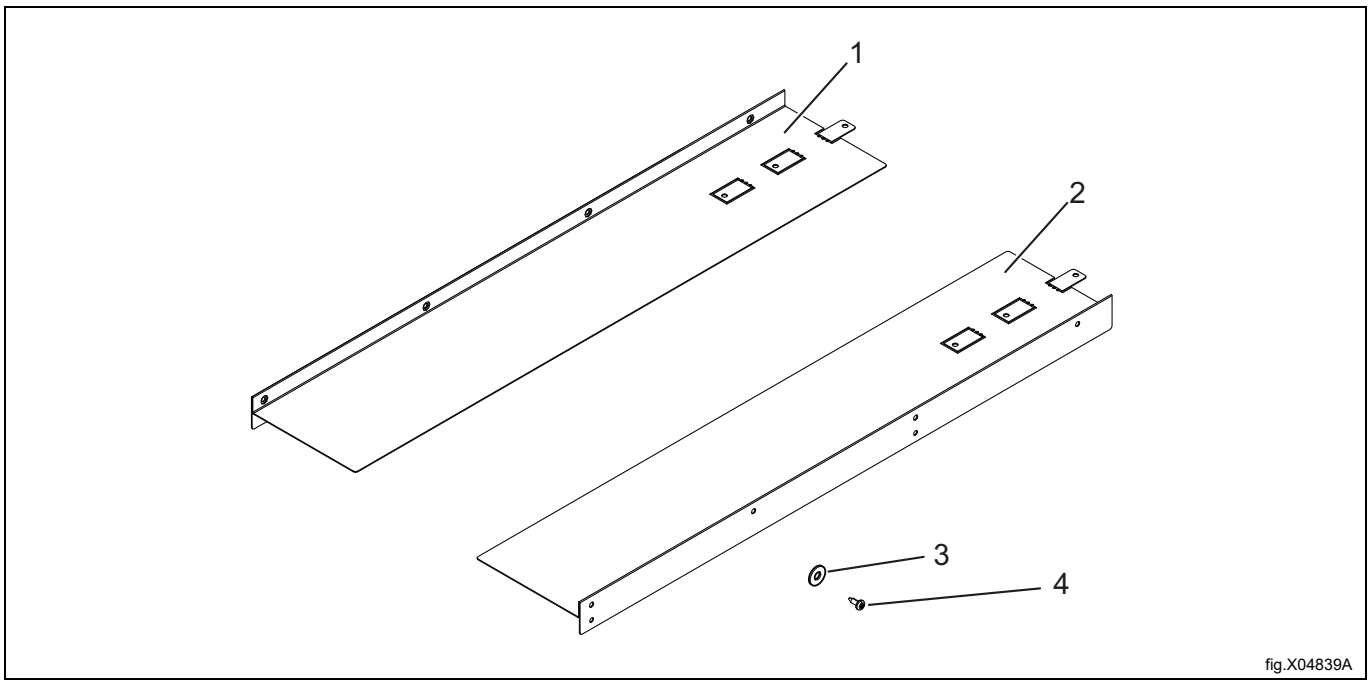

fig.X04839A

Pos.	Numéro de pièce	Description
1	490630201	Panneau d'empilage gauche x 1
2	490630701	Panneau d'empilage droit x 1
3	490519001	Entretoise x 4
4	471836901	Vis x 8

10.1.2 Installation du kit d'empilage

Les instructions suivantes présentent le modèle WP7-8 en bas à titre d'exemple. La procédure est similaire pour les autres modèles.

Note!

Il est recommandé que deux personnes effectuent cette installation.

Assurez-vous que l'alimentation est débranchée sur les deux appareils.

- Démontez les 2 vis du panneau supérieur du lave-extracteur.

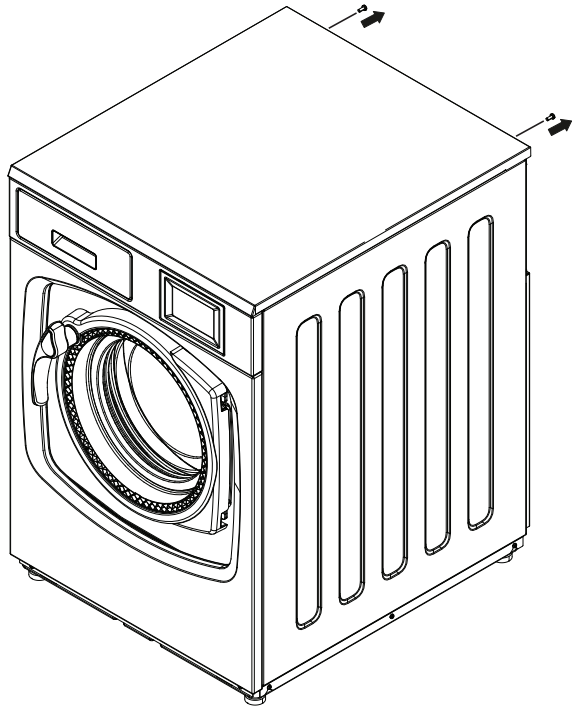

fig.X04833

Pliez le panneau d'empilage (1) et (2) en A, B ou C à 90 degrés vers le bas comme l'illustration suivante selon la machine située en bas.

A = Lorsque le WP7-6 est en bas et le TD7-8 en haut.

B = Lorsque WP7-7, WP7-8 est en bas et TD7-8 est en haut.

C = Lorsque TD7-8 est en bas et TD7-8 est en haut.

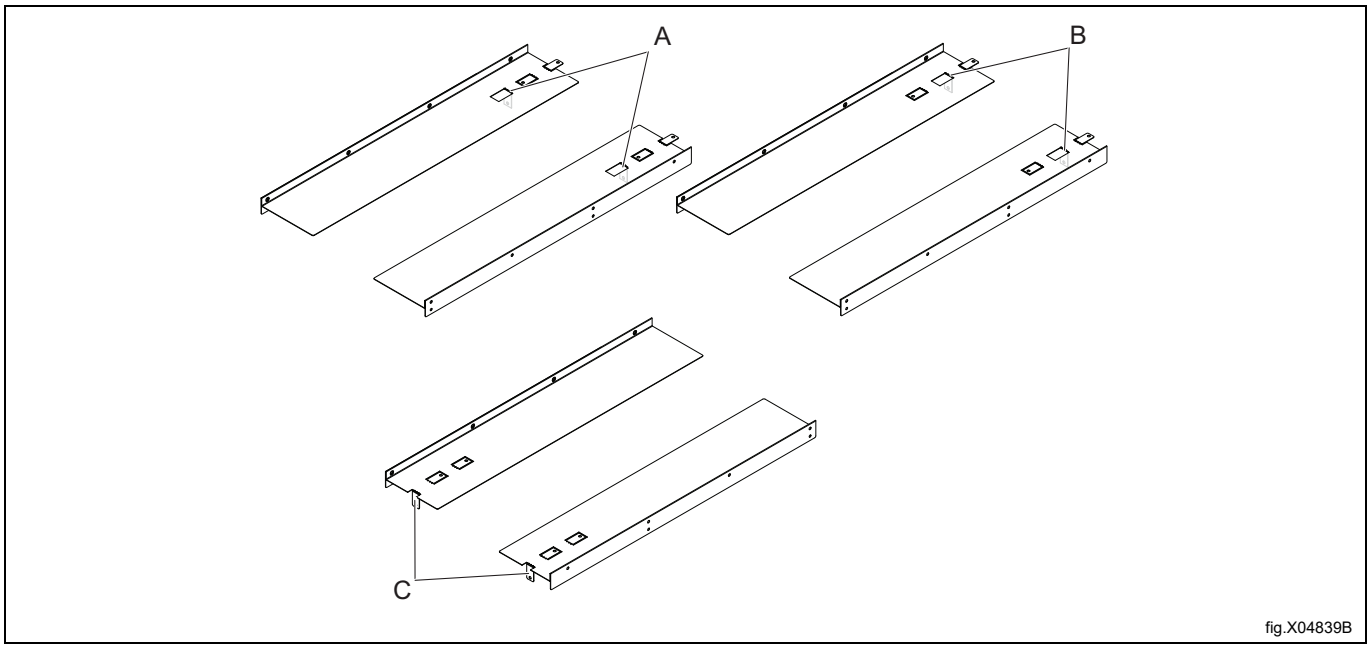

fig.X04839B

10.1.2.1 Pour toutes les combinaisons d'empilage

Les instructions suivantes montrent le modèle WP7-8 en bas à titre d'exemple. La procédure est similaire pour les autres modèles.

- Avec les panneaux d'empilage (1) et (2) pliés en « B » à 90 degrés vers le bas, posez les deux panneaux d'empilage sur la laveuse-extracteur. Assurez-vous que la zone pliée « B » des panneaux d'empilage est complètement en contact avec l'arrière du panneau supérieur (C).
- Marquez et percez 2 trous (⌀ 3–3,3 mm) sur le panneau supérieur de chaque côté de la laveuse-extracteur (D).

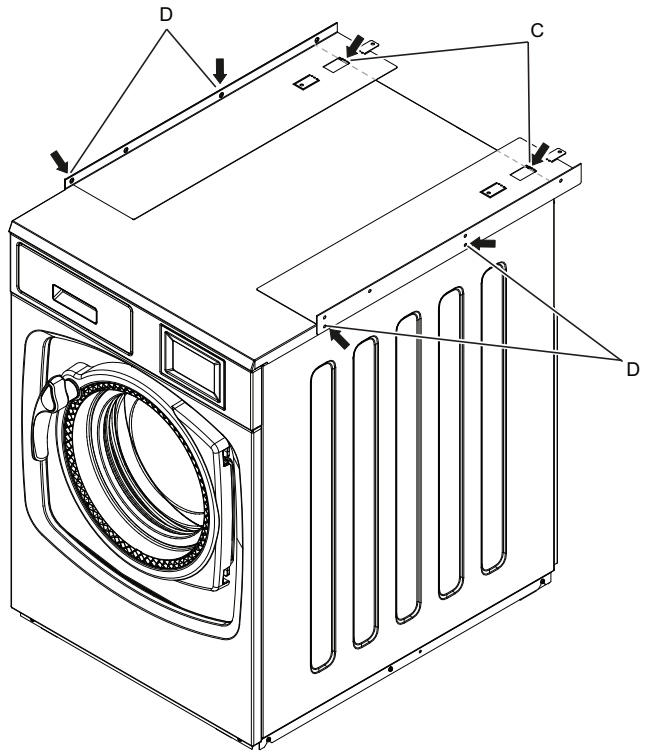

fig.X04852A

- Retirez le panneau d'empilage d'un côté.
- Positionnez chaque entretoise (E) par rapport à chaque trou percé sur le panneau supérieur de la laveuse-extracteur. (Elles doivent se trouver sous le panneau d'empilage).
- Remontez la vis à l'arrière de la laveuse-extracteur (F) et serrez les 2 vis (4) sur le côté (aux positions inférieures).

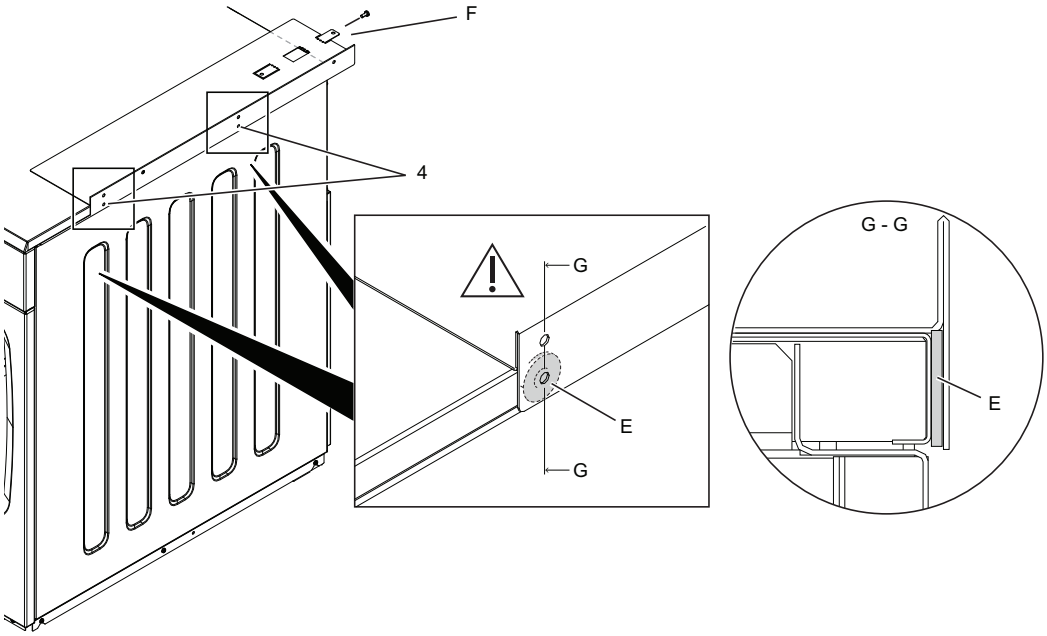

fig.X04853A

Sur le sèche-linge qui doit être placé au-dessus ; déplacez le tableau de commande de la position supérieure à la position inférieure conformément aux instructions suivantes :

- Démontez le panneau supérieur.

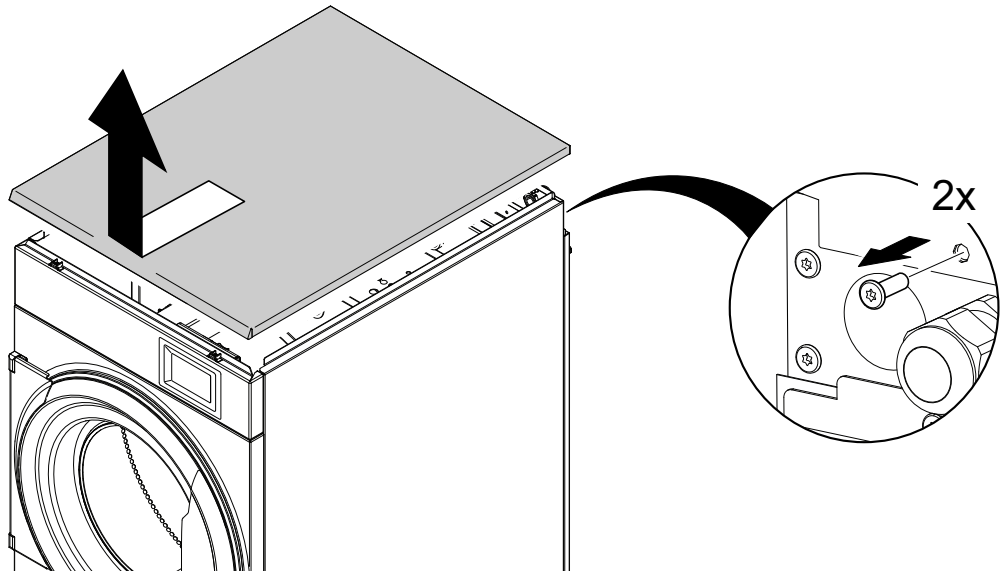

fig.X04592

- Déconnectez les câbles du système de commande.
- Sur le panneau de commande ; retirez complètement les deux vis inférieures. Desserrez un peu les deux vis supérieures, ne les retirez pas complètement, sinon le panneau de commande pourrait tomber.
- Retirer le bandeau de commande.

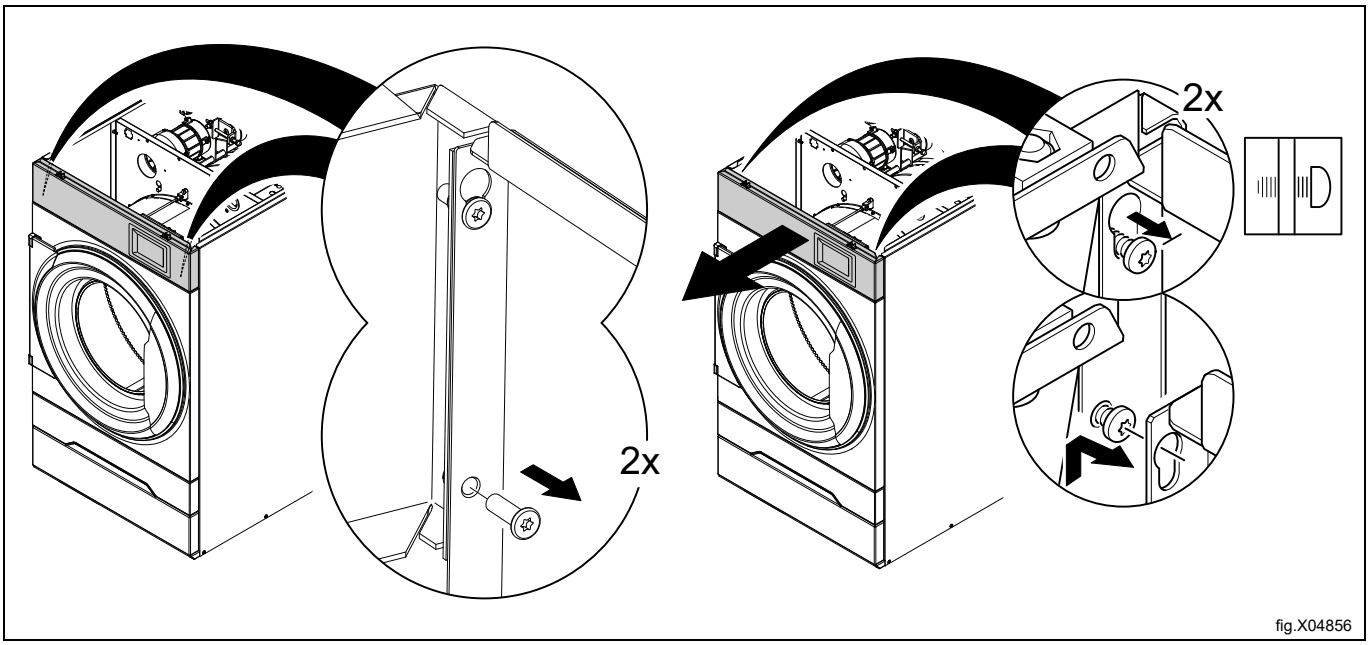

fig.X04856

- Démonter le panneau arrière.

Note!

Il n'est pas possible de retirer le panneau arrière à moins que l'interrupteur principal soit en position OFF.

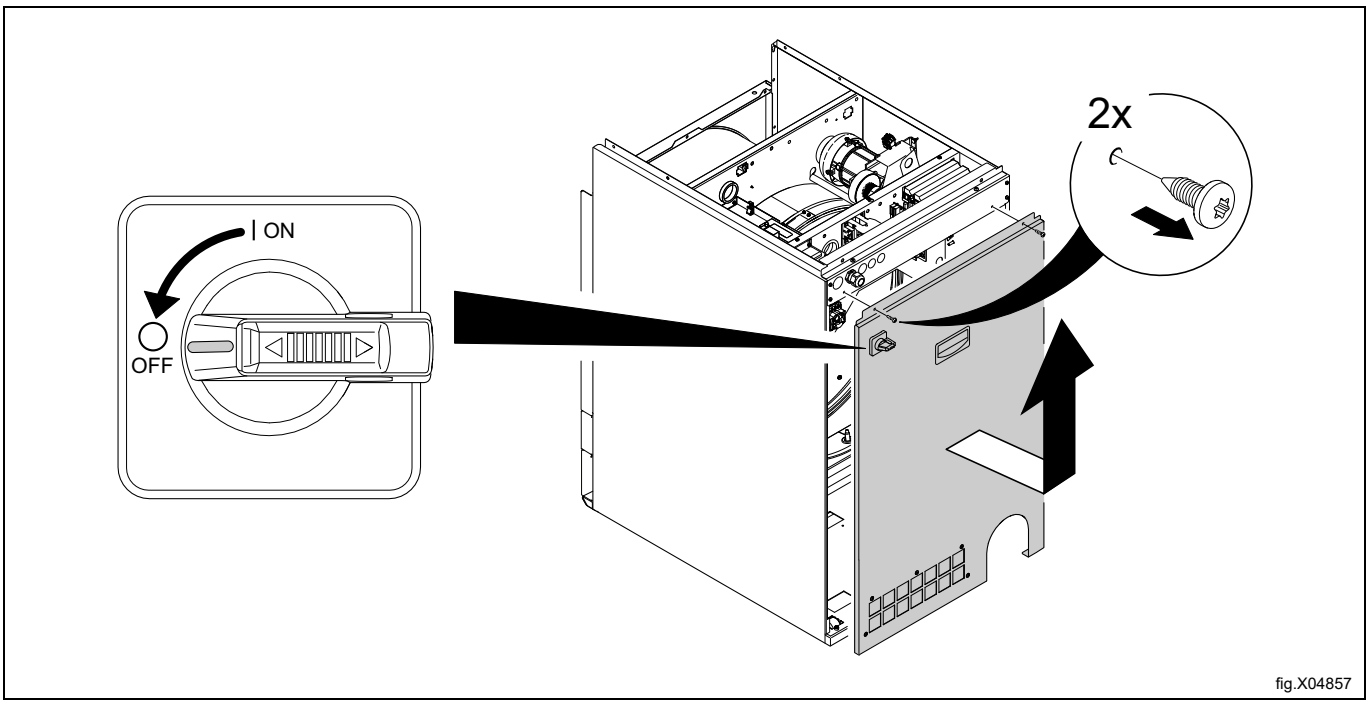

fig.X04857

- Retirer le tiroir de filtre.
- Démonter le support.
- Retirer le panneau frontal inférieur.

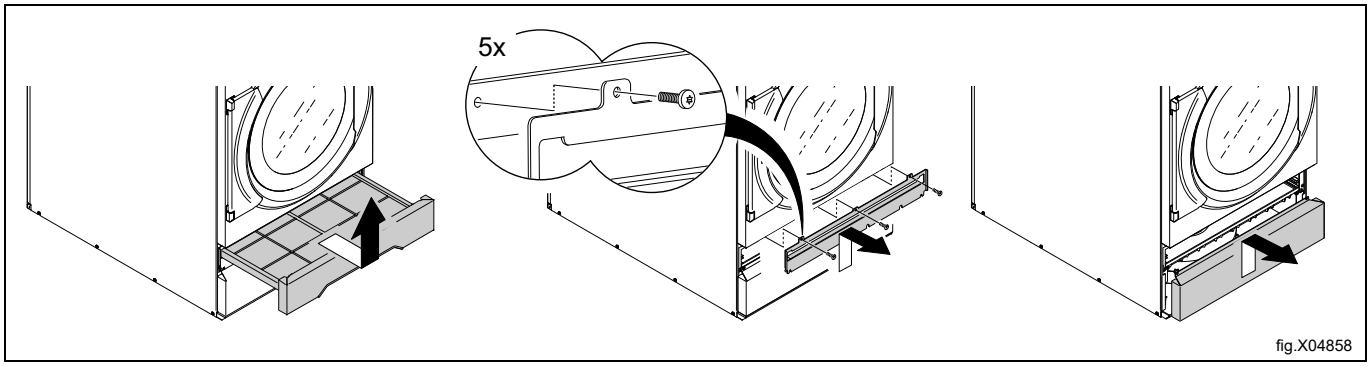

- Replacez les câbles qui ont été déconnectés. Les câbles doivent être routés de nouveau à travers les trous (A), vers le bas puis sortis par le trou inférieur. Coupez les attaches nécessaires. Veillez à réorganiser les câbles de manière appropriée afin qu'ils ne soient pas endommagés ou écrasés. Attachez les câbles dans des positions appropriées.

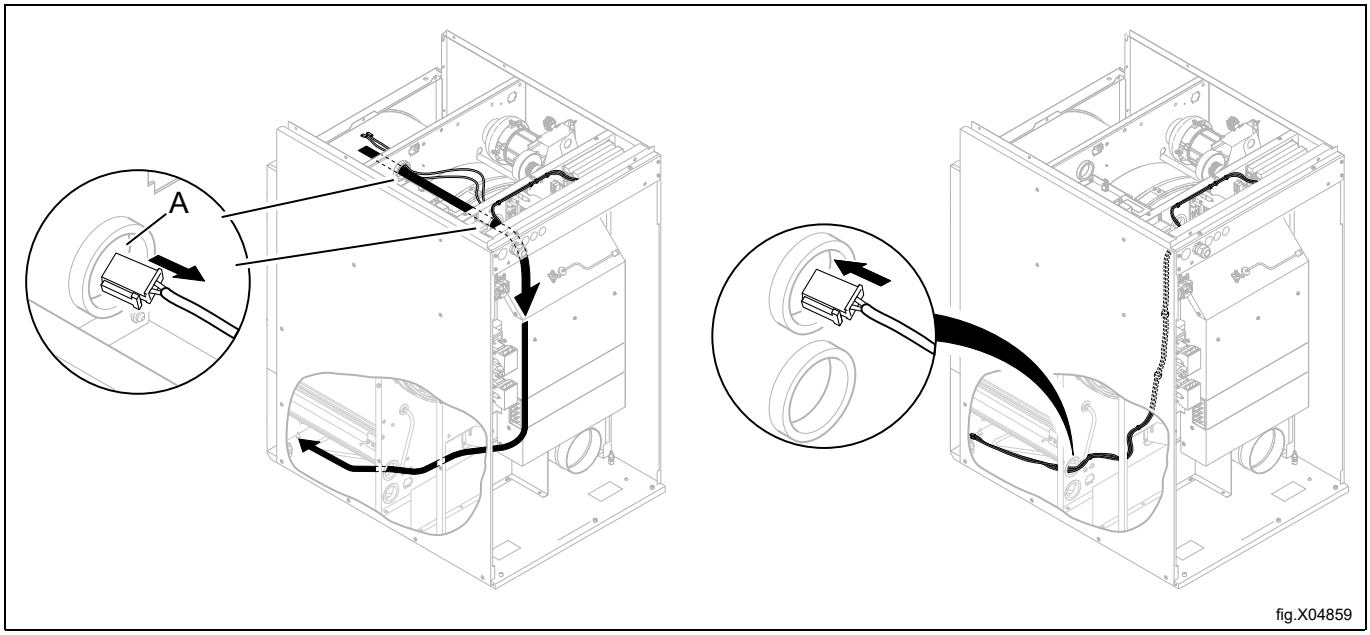

- Sur le panneau de commande qui a été retiré du sèche-linge, retirez les deux guides du panneau supérieur et placez-les sur le panneau de commande inférieur à la place.
- Retirez les deux vis qui avaient seulement été desserrées auparavant sur le panneau de commande.

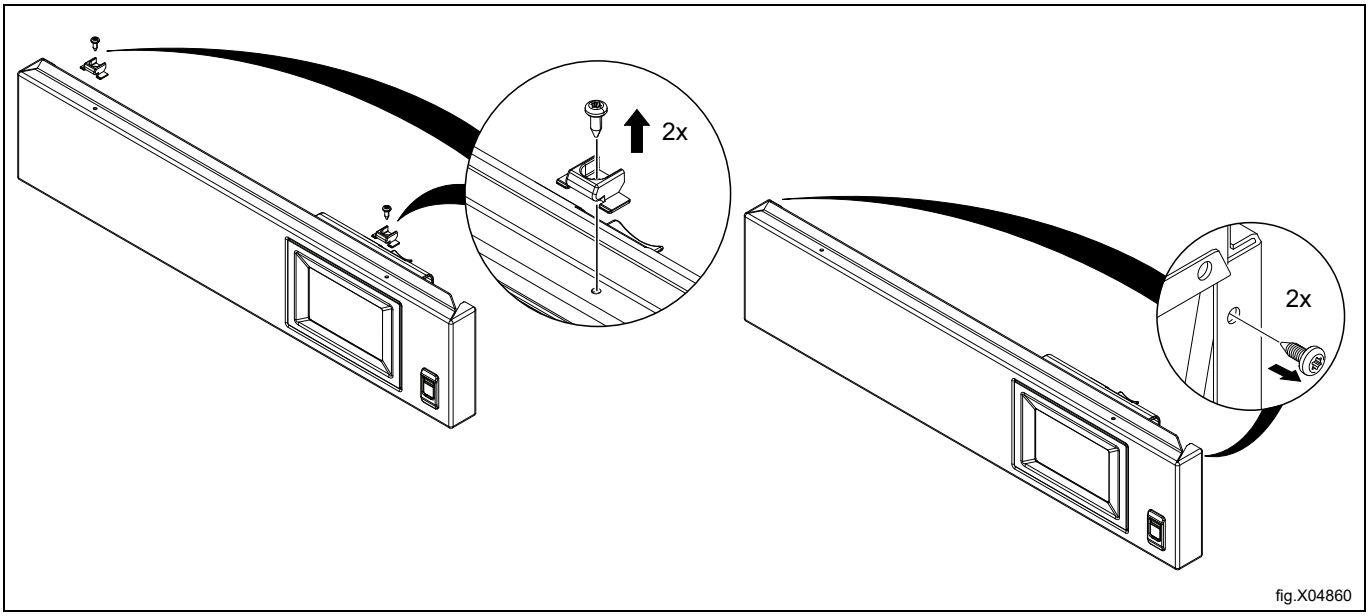

fig.X04860

- Reconnectez les câbles au système de commande et assurez-vous qu'ils sont en position avant de fixer le panneau de commande.
- Pré-montez le panneau de commande en position inférieure à partir de laquelle le panneau inférieur a été démonté.

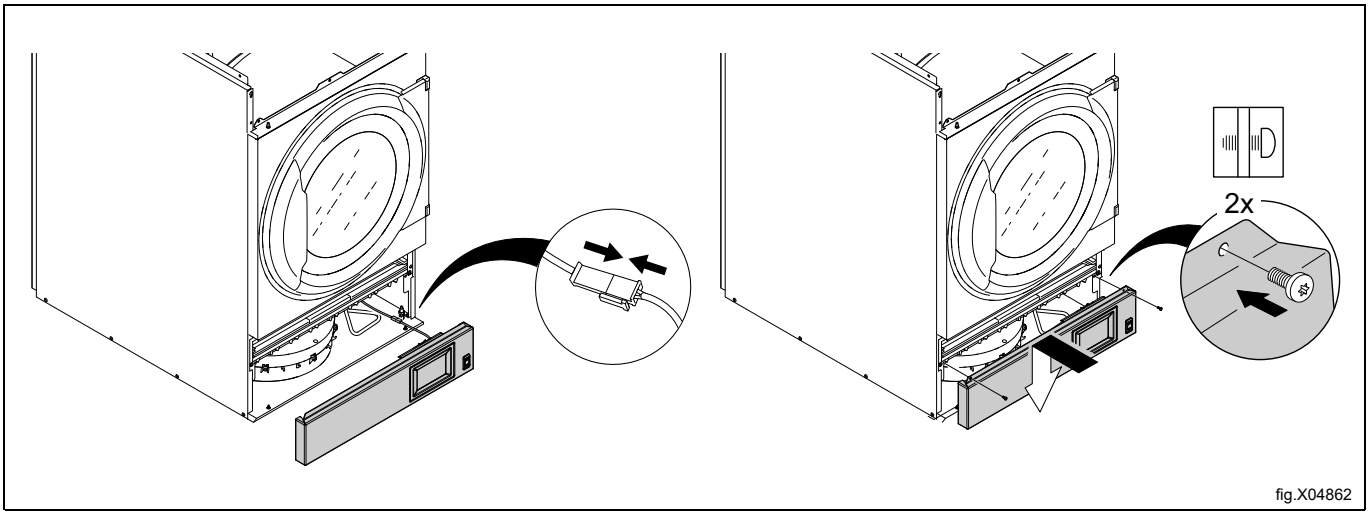

fig.X04862

- Remontez le support et serrez complètement les cinq vis.
- Insérez le tiroir de filtre.

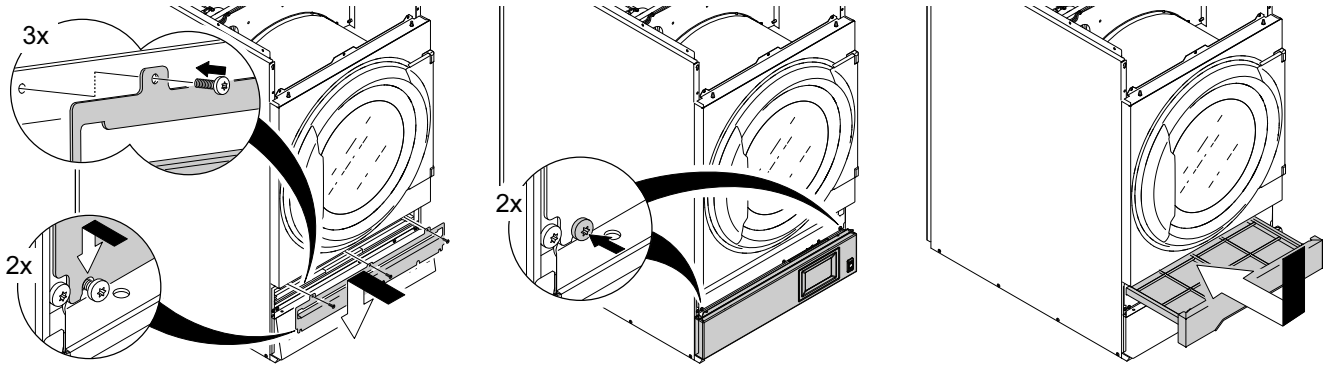

fig.X04863

- Montez le panneau inférieur à l'endroit où le panneau de commande se trouvait auparavant et serrez complètement les deux vis.

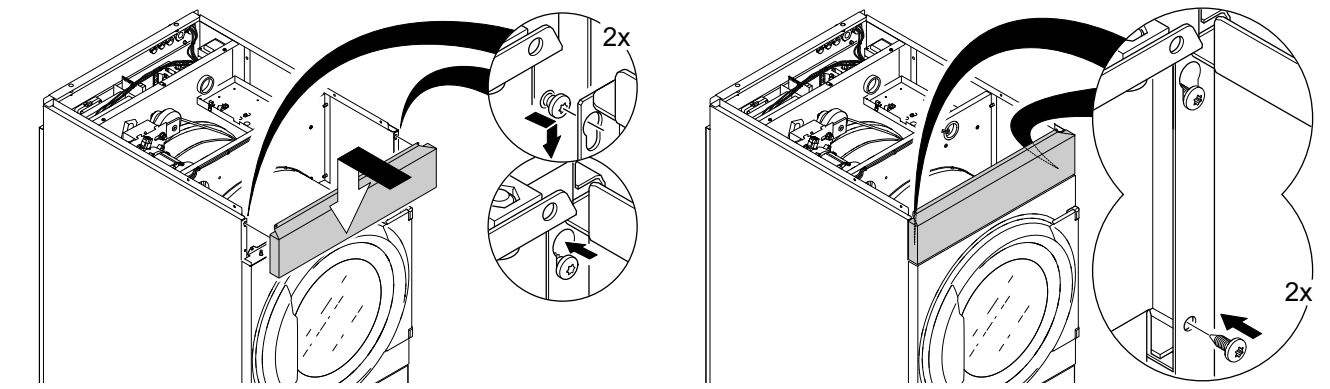

fig.X04864

- Remonter le panneau supérieur.

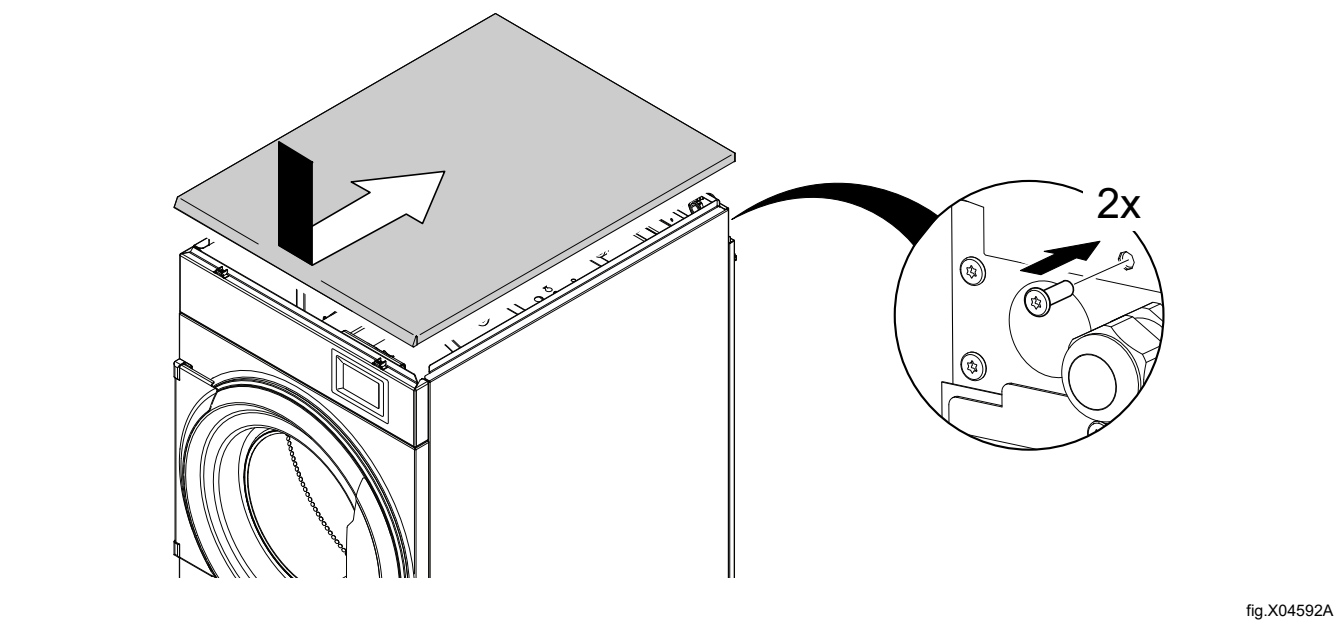

fig.X04592A

- Sur le sèche-linge qui doit être placé au-dessus du sèche-linge inférieur, démontez les 3 vis (G) dans la partie inférieure du panneau latéral, et faites de même des deux côtés.

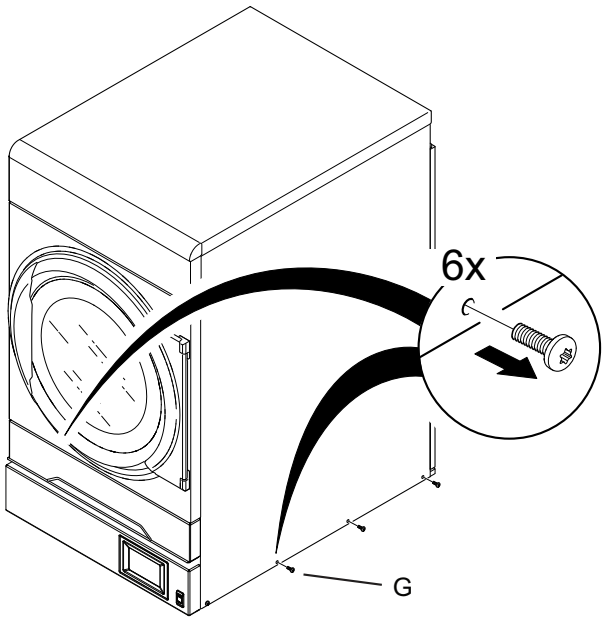

fig.X04865A

Il est fortement recommandé de porter des gants car il peut y avoir des bords tranchants.
Le poids est de 97 kg pour un sèche-linge électrique ou à gaz et de 119 kg pour un sèche-linge à pompe à chaleur. Pour réduire le poids d'un sèche-linge à pompe à chaleur, il est recommandé de retirer l'unité de pompe à chaleur avant de soulever le sèche-linge.

- Soulevez le sèche-linge en le tenant conformément à la figure.

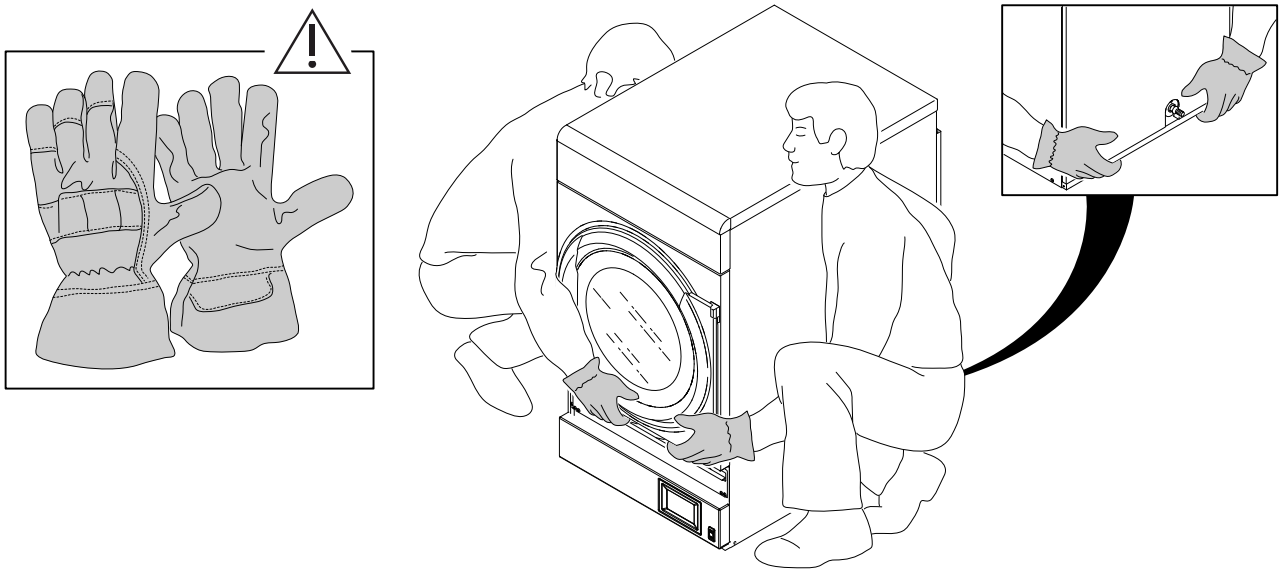

fig.X04866

- Soulevez et posez le sèche-linge sur le lave-extracteur.
- Le sèche-linge doit être aligné sur les trous de vis.

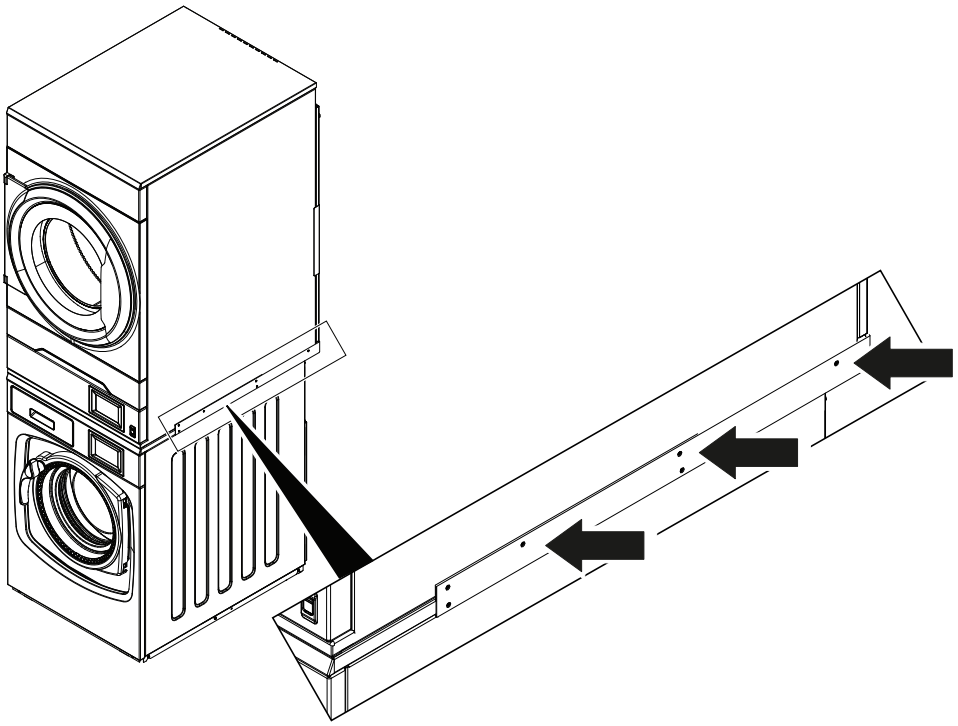

fig.X04867A

- Lorsque le sèche-linge est aligné, remontez les 3 vis (G).

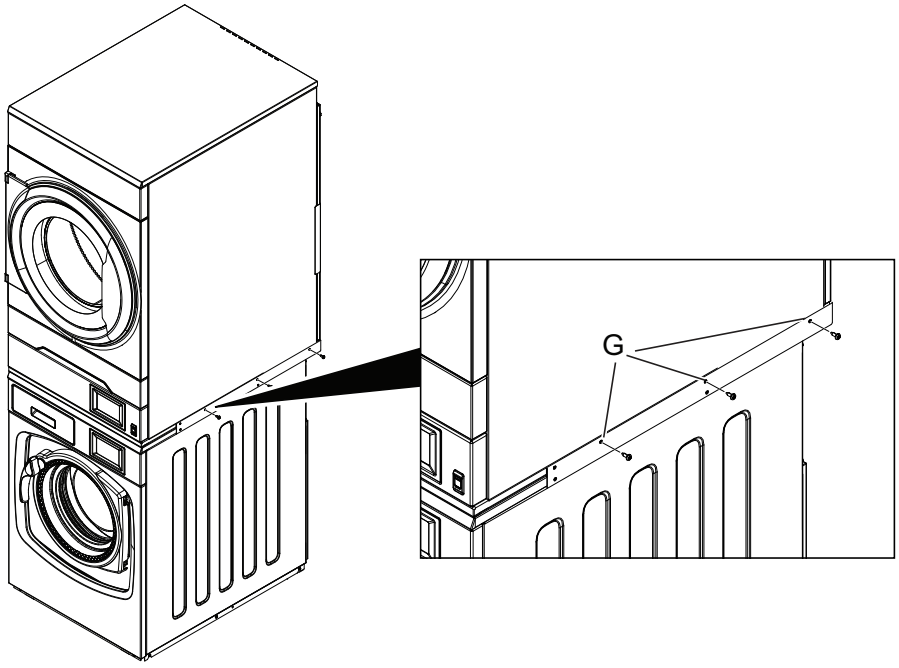

fig.X04868A

Une fois toutes les étapes précédentes effectuées, l'autre panneau d'empilage peut être monté sur l'appareil selon la procédure similaire.

Notez qu'il n'importe pas de quel côté / panneau d'empilage vous commencez. Cette instruction montre le départ depuis le côté droit (vu de face de l'appareil).

- Positionnez les entretoises par rapport aux trous percés sur le panneau supérieur du lave-extracteur. (Elles doivent être sous le panneau d'empilage).
- Inclinez soigneusement le sèche-linge supérieur juste un peu et faites glisser l'autre panneau d'empilage en dessous. Assurez-vous qu'il est en position.

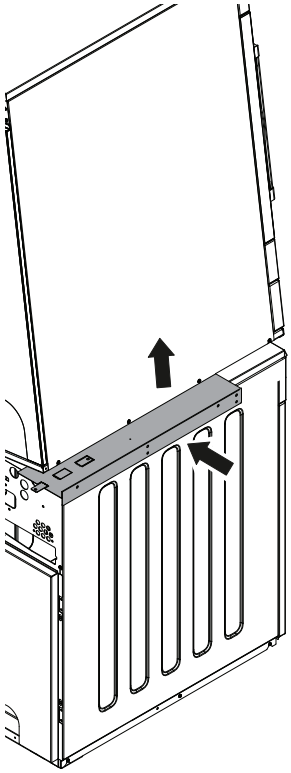

fig.X04869A

- Assurez-vous que le sèche-linge est aligné et remontez les 3 vis (G).

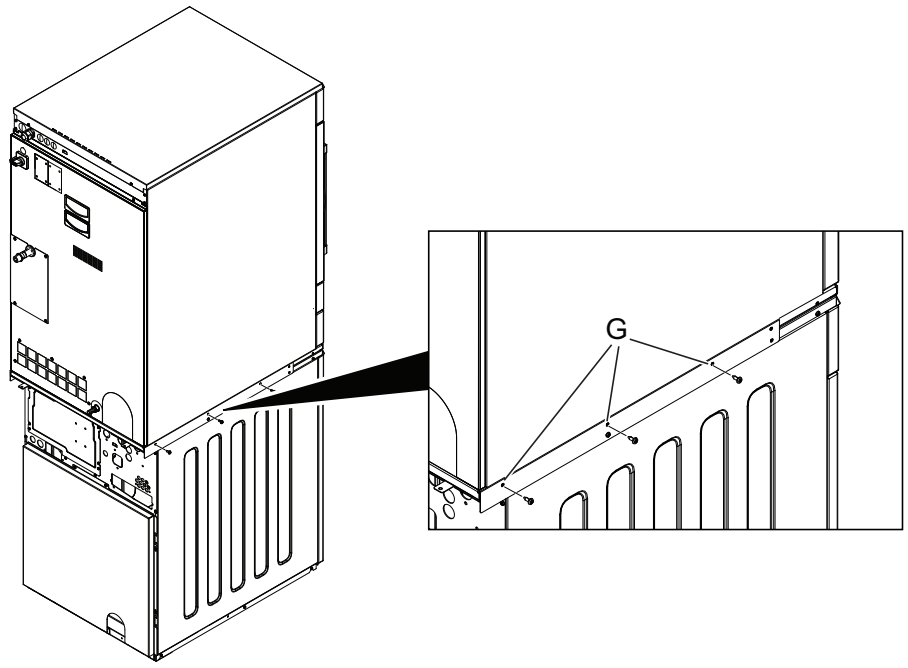

fig.X04870A

- Rebranchez l'alimentation et effectuez un test de fonctionnement sur les appareils.

Note!

La machine doit être fixée au sol si elle est installée sur un navire, une plateforme pétrolière ou dans les zones à risque sismique élevé.
Le kit des supports de fixation (487193545) est une solution alternative à commander séparément.

11 Contrôle du fonctionnement

Doit être effectué par du personnel qualifié

Le fonctionnement doit être contrôlé une fois l'installation terminée et avant l'utilisation de la machine.
Après chaque réparation effectuée, le fonctionnement doit être contrôlé avant de pouvoir réutiliser la machine.

11.1 Vérifiez l'arrêt automatique de la machine

- Démarrez la machine.
- Vérifiez que les microcontacts fonctionnent correctement :
  la machine doit s'arrêter si la porte de chargement est ouverte ;

11.2 Vérifiez le sens de rotation (uniquement si les machines sont dotées d'une alimentation triphasée, installation sur une embarcation).

Déposez le couvercle supérieur et lancer un programme. Vérifiez que la rotation du tambour se fait dans le sens des aiguilles d'une montre.

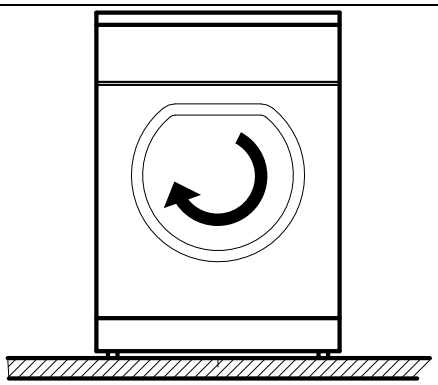

fig.W00200

Si le sens n'est pas correct, déplacez deux des trois phases vers la gauche au niveau de la borne de connexion.

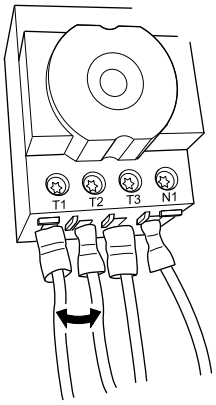

fig.7119

11.3 Contrôler la chaleur

- Laisser la machine fonctionner pendant 5 minutes sur un programme chaud.
- Vérifier que la chaleur fonctionne en ouvrant la porte et en vous assurant que de la chaleur s'échappe du tambour.

11.4 Prêt pour utilisation

Si tous les tests sont concluants, la machine est prête à être utilisée.

Si certains tests ne sont pas concluants, que des défaillances ou des erreurs ont été détectées, contactez votre centre d’entretien/distributeur local.

12 Information sur l’évacuation

12.1 Recyclage et élimination de l'appareil

12.1.1 Recyclabilité

Nos appareils sont réalisés avec un taux élevé de matériaux recyclables (comme de l'acier inox, du fer, de l'aluminium, de la tôle zinguée, du cuivre, etc.) qui peuvent être valorisés par des systèmes de recyclage locaux, conformément aux réglementations en vigueur dans le pays d'utilisation.

Les réglementations en matière d'élimination des déchets peuvent varier d'un pays à l'autre. Par conséquent, les appareils doivent être éliminés conformément à la législation et aux directives émises par les autorités compétentes dans le pays où l'appareil est mis hors service.

Les composants de l'appareil doivent être séparés et éliminés en fonction de leur matière (par exemple, métaux, huiles, graisses, plastiques, caoutchouc, laine de verre, gaz frigorigènes, plaques isolantes et autres matériaux isolants, laine de verre, LED, etc.), conformément aux réglementations locales et internationales en vigueur en matière de gestion des déchets.

Les compresseurs peuvent contenir des huiles et des fluides réfrigérants qui sont considérés comme déchets spéciaux et doivent être recyclés selon les réglementations locales.

12.1.2 Procédure d'élimination de l'appareil / valorisation des composants/matériaux

Ce produit ne peut en aucun cas être éliminé simplement dans l'environnement à la fin de son cycle de vie ; il est impératif soit de l'éliminer conformément aux réglementations environnementales locales soit, de préférence, de le ramener entier dans un centre de recyclage agréé.

Tous les composants déposés, y compris les portes et autres parties structurelles, doivent être confiés avec l'appareil à un centre de démontage et de recyclage agréé.

Le centre de démontage/recyclage emploiera toutes les technologies et méthodes de pointe afin de démonter efficacement les produits pour les valoriser au maximum.

Il est à noter que les cartes à circuits imprimés, les moteurs électriques et autres composants identifiés dans la législation de l'Union européenne comme matières premières critiques à haut potentiel de valorisation doivent être traités séparément.

En cas de doutes ou de questions, toujours se référer au SAV de référence.

Avant d'éliminer l'appareil, vérifier soigneusement son état physique et son état de préservation, en vérifiant la présence potentielle de fuites de liquides ou de gaz, ainsi que de pièces cassées susceptibles de présenter un risque pendant la manipulation et le démontage ultérieur.



Le symbole figurant sur le produit indique que ce produit ne doit pas être traité comme déchet ménager, mais doit être éliminé conformément aux réglementations en vigueur, afin d'éviter tout impact négatif sur l'environnement et la santé humaine. Pour plus d'informations sur le recyclage de ce produit, contacter l'agent ou le revendeur local, le SAV ou l'organisme local compétent pour l'élimination des déchets.

Note!

Au moment du démontage de l'appareil, les marquages, le présent Manuel et les autres documents relatifs à l'appareil devront être détruits.

12.2 Élimination de l'emballage

Les emballages doivent être mis au rebut conformément aux réglementations en vigueur dans le pays d'utilisation de l'appareil. Tous les matériaux utilisés pour l'emballage sont compatibles avec l'environnement.

Ces composants peuvent être conservés, recyclés ou incinérés dans une usine d’incinération des déchets. Les pièces en plastique recyclables sont marquées comme dans les exemples suivants.

 PE	Polyéthylène : • Emballage extérieur • Sachet contenant les instructions
 PP	Polypropylène : • Sangles
 PS	Mousse polystyrène : • Protections des arêtes



Electrolux Professional AB
341 80 Ljungby, Sweden
www.electroluxprofessional.com